PT23G_Pneumatic_Manual_rev2_Layout 1 9/12/14 4:48 PM Page 1

ARROW™
HOW IT ALL COMES TOGETHER

PNEUMATIC PIN NAILER PT23G™

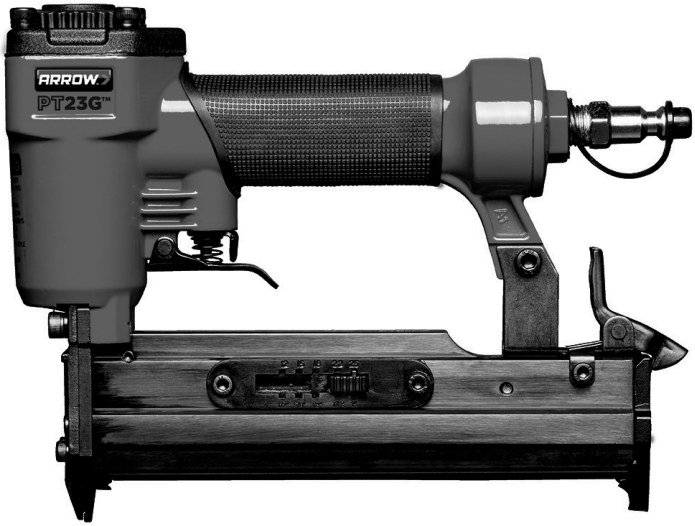

Instruction Manual

Important Information.
Please read carefully before use.

Upon purchase of this product, read and follow all safety rules and operating instructions before first use.

Includes:

- Technical Data
- Important Safety Rules
- Operating Instruction
- Maintenance Parts List

www.arrowfastener.com

3 YEAR LIMITED

Arrow Fastener Company warrants to the original consumer purchaser ("you") that this product will be free from original defects in materials and workmanship for 3 years after you purchase it. If the product does not comply with this warranty, Arrow will, at its option, repair or replace the product with an equivalent product at no charge to you. This warranty is not transferable. For best performance, use genuine Arrow nails. Arrow nails are made to exact tolerances to insure trouble-free performance. This warranty does not cover defect or damage to the extent caused by the use of non Arrow branded nails. This warranty also does not cover damage relating to normal wear and tear, misuse, abuse, neglect, accident, natural disaster, or alteration of the product without Arrow's consent. TO THE EXTENT PERMITTED BY LAW, ANY IMPLIED WARRANTIES, INCLUDING ANY WARRANTY OF MERCHANTABILITY OR FITNESS FOR A PARTICULAR PURPOSE, ARE LIMITED TO THE SAME DURATION AS THIS EXPRESS WARRANTY. Some states do not allow limitations on how long an implied warranty lasts, so the above limitation may not apply to you. NO OTHER EXPRESS WARRANTY HAS BEEN MADE OR WILL BE MADE BY ARROW WITH RESPECT TO THIS PRODUCT. ARROW SHALL NOT BE RESPONSIBLE FOR SPECIAL, INCIDENTAL OR CONSEQUENTIAL DAMAGES WHETHER ARISING OUT OF BREACH OF WARRANTY, BREACH OF CONTRACT, TORT, OR OTHERWISE. Some states do not allow the exclusion of incidental or consequential damages so the above exclusion and limitation may not apply to you. This warranty gives you specific legal rights, and you also may have other rights which vary from state to state. This guarantee does not affect your statutory rights. In Canada, the above provisions are not intended to operate where prohibited by law and do not preclude the operation of any applicable provincial consumer protection statute which may in certain circumstances extend the express warranty herein. To obtain the benefits of this warranty, you must send the product securely packaged with proof of purchase and postage prepaid to:

Arrow Fastener Co., LLC
271 Mayhill Street, Saddle Brook, N.J. 07663 U.S.A.

Techincal Data

Capacity	140pcs
Staple length	1/2"-1" (12-25mm)
Fastener size	Ga23 dia 0.63
Operation pressure	60-100PSI (4-7bar)
Air inlet	1/4" N.P.T.
Dimension	1.77"x 5.78" x 8.46" (45 x 147x 215mm)
Weight	2.2lbs (1.0kgs)

GENERAL SAFETY

1. KEEP CHILDREN, VISITORS AND BYSTANDERS AWAY FROM TOOL. Distractions can cause misuse and possible loss of control. When tool is not operational it should be locked in a safe place out of the reach of children.
2. USE SAFETY GLASSES AND EAR PROTECTION: Air tool operators and others in work area should always wear safety glasses and ear protection to prevent injury from flying debris as well as possible hearing damage.
3. NEVER USE OXYGEN, COMBUSTIBLE OR ANY OTHER BOTTLED GAS as a power source or it can cause an explosion and serious personal injury.
4. DO NOT CONNECT TOOL TO COMPRESSED AIR THAT EXCEEDS 120PSI.
5. MAKE SURE HOSE IS FREE OF ANY OBSTRUCTIONS OR SNAGS. Entangled hoses can cause loss of balance or footing.
6. KEEP THE TOOL POINTED AWAY FROM YOURSELF and others at all times and keep hands, any body parts away from rear area to safety guard against possible injury.
7. DISCONNECT TOOL FROM AIR SUPPLY BEFORE LOADING FASTENERS to prevent accidental firing during connection.
8. DO NOT KEEP THE TRIGGER OR SAFETY DEPRESSED WHEN LOADING STAPLES. This can cause unintentional firing and accidental injury may occur.
9. DISCONNECT TOOL FROM AIR SUPPLY HOSE and close the compressor before performing maintenance and during non-operation.
10. DO NOT OVERREACH DURING USAGE. Maintain proper footing at all times to avoid loss of balance and possible injury.
11. DO NOT DRIVE FASTENERS CLOSE TO THE EDGE OF THE MATERIAL. This can cause the workpiece to potentially split resulting in fasteners ricocheting causing injury to you or your coworkers.
12. DO NOT DRIVE FASTENER ON TOP OF NAILED FASTENERS, or the fasteners can ricochet causing personal injury.
13. NEVER USE A TOOL THAT IS LEAKING AIR, HAS MISSING OR DAMAGED PARTS OR REQUIRES REPAIR. and make sure all the screws are securely tightened.
14. ALWAYS OPERATE TOOL IN CLEAN WELL LIT AREAS. Be sure the work area is clear of any debris.
15. ONLY USE PARTS AND ACCESSORIES recommend by manufacturer.
16. BE AWARE OF MATERIAL THICKNESS DURING USE. A protruding nail can cause injury.
17. DO NOT DRIVE NAILS BLINDLY INTO SURFACES. Be aware of possible electrical wires, plumbing or other types of obstructions that can cause injury or damage.

PT23G_Pneumatic_Manual_rev2_Layout 1 9/12/14 4:48 PM Page 4

⚠WARNING!

Some dust created by power sanding, sawing, grinding, drilling, and other construction activities contains chemicals known to the State of California to cause cancer, birth defects or other reproductive harm.

Some examples of these chemicals:

- Lead from lead-based paints
- Crystalline silica from bricks and cement and other masonry products
- Arsenic and chromium from chemically-treated lumber

Your risk from these exposures varies, depending on how often you do this type of work. To reduce your exposure to these chemicals: work in a well ventilated area, and work with approved safety equipment, such as those dust masks that are specially designed to filter out microscopic particles.

Use of this tool can generate and/or disburse dust, which may cause serious and permanent respiratory or other injury. Always use NIOSH/OSHA approved respiratory protection appropriate for the dust exposure. Direct particles away from face and body. Always operate tool in well-ventilated area and provide for proper dust removal. Use dust collection system wherever possible.

OPERATING INSTRUCTIONS

Description

Arrow's PT23G pin nailer drives 23G headless pin nails from ½" to 1"(12mm to 25mm) in length. It has a Die-cast aluminum body for strong driving and light weight hardened oxidized magazine. Also included is a quick release latch for fast jam releasing and fast loading. Headless pin nails are perfect for decorating without leaving a mark. With economical air consumption and low noise, it's an excellent for furniture backs, upholstery, paneling, drawer, rails etc.

Air Supply

1. Use clean, Dry and Regulated compressed air at 60-100psi (4-7 bar)
2. Never exceed maximum and minimum pressure. Too low or too high pressure would cause noise wear and tear or misfiring.
3. When connecting air supply always keep hands and body away from discharge area of tool.
4. A filter-regulator-lubrication is required and should be located as close to tool as possible.
5. Keep air filter clean. A dirty filter will reduce the air pressure to the tool causing a reduction in power and efficiency.
6. For better performance, install a quick connector in your tool and quick coupler on the hose if possible.
7. Be sure all connections in air supply system are sealed to prevent air loss.

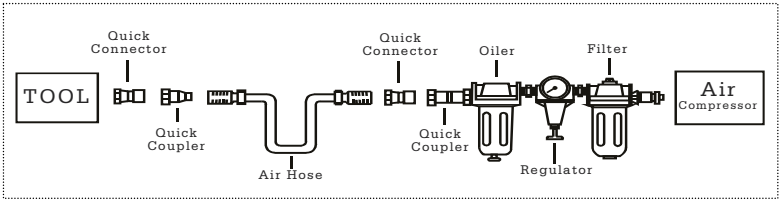

OPERATING INSTRUCTIONS

Loading and Operation

⚠WARNING!

Always disconnect the tool from the compressed air before loading. When loading the tool always keep the tool pointed away from yourself and others. Make sure that you are not holding the tool with trigger depressed while loading to prevent accidental firing.

1. Insert a strip of fasteners into magazine. Keeping the tool pointed down and not in the depressed position.
2. Release the latch and pusher, slide the pusher against the nails.
3. Test the driving depth in a sample piece of wood before using. If the fasteners are being driven too far or not far enough, adjust the regulator to provide less or more air pressure as needed.
4. Never operate tool unless safety nose is in contact with the work piece. Do not operate tool without fasteners or damage to tool may result.
5. Never fire fasteners into air because fasteners may injure operator or others and damage to tool may result.
6. The air tool is equipped with a contact safety stand mechanism that disables the tool unless the contact safety is depressed. Hold the gun body firmly and depress the safety on the work piece where the nail is to be applied. Pull the trigger to drive the nail into the work piece.

Maintenance

⚠WARNING!

Disconnect the tool from the air compressor before adjusting, clearing jams, servicing, relocating and during non-operation.

- Regular lubrication of the tool is required. Please add 2 to 6 drops of lubricant oil into the air inlet before each work day or after 2 hours of continuous use depending on the characteristic of work piece or type of fasteners.
- Check and change all worn or damaged o-rings, seals, etc. Tighten all the screws and caps to avoid personal injury.
- Inspect trigger and safety mechanism to assure system is complete and functional with no loose or missing parts.
- Keep magazine and nose of tool clean and free of any dirt lint or abrasive particles.

TROUBLESHOOTING

The following form lists the common operation system with problem and solutions. Please read the form carefully and follow it.

⚠WARNING!

If any of the following symptoms appears during your operation, stop using the tool immediately, or serious personal injury could result. Only a qualified persons or an authorized service center can perform repairs or replacement of tool. Disconnect tool from air supply before attempting repair or adjustment. When replacing O-rings or Cylinder, lubricate with air tool oil before assembly.

SYMPTOM	PROBLEM	SOLUTION
Air leak near top of tool or in trigger area.	1.O-ring in trigger valve are damage. 2.Trigger valve head are damage. 3.Trigger valve stem ,seal or O-ring are damaged.	1.Check and replace O-ring. 2.Check and replace. 3.Check and replace trigger valve stem, seal or O-ring.
Air leak near bottom of tool.	1. Loose screws. 2. Worn or damaged O-rings or bumper.	1.Tighten screws. 2.Check and replace O-rings or bumper.
Air leak between body and cylinder cap.	1. Loose screws. 2. Worn or damaged O-rings or seals.	1.Tighten screw. 2.Check and replace O-rings or bumper.
Blade driving fastener too deep.	1. Worn bumper. 2. Air pressure is too high.	1.Replace bumper. 2.Adjust the air pressure.
Tool does not operate well: can not drive fastener or operate sluggishly.	1. Inadequate air supply. 2. Inadequate lubrication. 3. Worn or damaged O-rings or seals. 4. Exhaust port in cylinder head is blocked.	1.Verify adequate air supply. 2.Place 2 or 6 drops of oil into air inlet. 3.Check and replace O-rings or seal. 4.Replace damaged internal parts.
Tool skips fasteners.	1.Worn bumpamaged spring. 2.Dirt in front plate. 3.Dirt or damage prevents fasteners from moving freely in magazine. 4.Worn or dry O-ring on piston or lack of lubrication. 5.Cylinder cover seal leaking.	1. Replace bumper or pusher spring. 2.Clean drive channel on front plate. 3.Magazine needs to be cleaned. 4.O-ring needs to be replaced. And lubricated. 5.Replace Sealing washer.
Tool jams.	1.Incorrect or damaged fasteners. 2.Damaged or worn driver guide. 3.Magazine or nose screw loose. 4.Magazine is dirty.	1.Change and use correct fastener. 2.Check and replace the driver. 3.Tighten the magazine. 4.Clean the magazine.

OPERATING INSTRUCTIONS

BOM LIST OF PT23G PIN NAILER

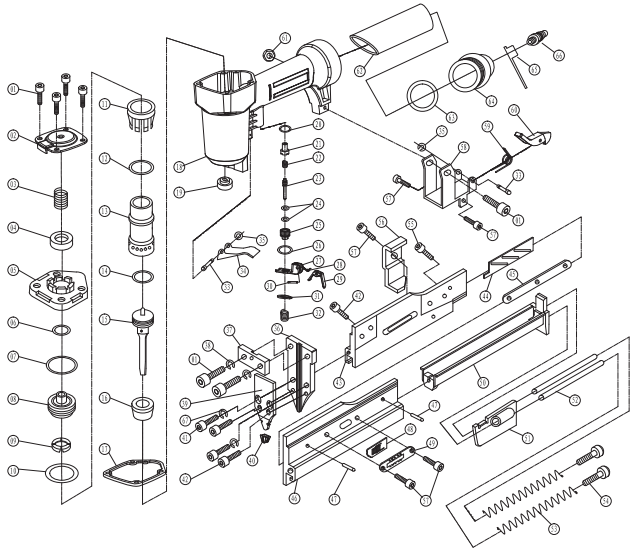

Item	Description	Usage	Item	Description	Usage	Item	Description	Usage	Item	Description	Usage
1	Hex Bolt M5x20	7	18	Housing	1	35	Retainer 2.5	2	52	Guide Bar	2
2	Air deflector	1	19	Rubber Gasket	1	36	Drive Guide	1	53	Pusher Spring	2
3	Head Valve Spring	1	20	Sealing ring 12x7.2x3	1	37	Isolation Plate	1	54	Brake Bolt M4x4	2
4	Sealing Ring 16x8x2.6	1	21	Valve sleeve	1	38	Spring Gasket	2	55	Hex Bolt M4x8	1
5	Cylinder Cap	1	22	Valve spring	1	39	Cover Plate	1	56	Position Plate	1
6	O ring 11.7x2.4	1	21	Air Valve Stem	1	40	Safety cover	1	57	Hex Bolt M4x6	5
7	O ring 26.2x2.4	1	24	O ring 2.5x1.5	2	41	Hex Bolt M4x14	2	58	Connection Seat	5
8	Head Valve	1	25	Valve seat	1	42	Hex Bolt M4x6	3	59	Spring	1
9	Gasket	1	26	O ring 11.2x2	1	43	Left Magazine	1	60	Latch	1
10	O ring 21.3x3	1	27	TRIGGER PLATE	1	44	Adjusting Plate	1	61	Self-locking screw	1
11	Collar	1	28	SPRING	1	45	Nail Length Adjusting Bolt	1	62	Rubber Grip	1
12	O ring 30.2x2.65	1	29	SECONDARY TRIGGER	1	46	Right Magazine	1	63	O ring 35.5x2.3	1
13	Cylinder	1	30	SPRING PIN (3 X 12)	1	47	Pin A4x6	2	64	End Cap	1
14	O ring 18x2.65	1	31	CLIP RING	1	48	Adjusting Piece	1	65	Air inlet plug cover	1
15	Piston Assembly	1	32	Trigger spring	1	49	Nail Length Slider	1	66	Air inlet plug	2
16	Bumper	1	33	Pin	2	50	Magazine cover	1	67	Spring Gasket 4	2
17	Sealing Gasket	1	34	Trigger	1	51	Pusher	1			

PT23G_Pneumatic_Manual_rev2_Layout 1 9/12/14 4:18 PM Page Fren1

ARROW™
HOW IT ALL COMES TOGETHER

CLOUEUSE BROCHEUSE PNEUMATIQUE PT23G™

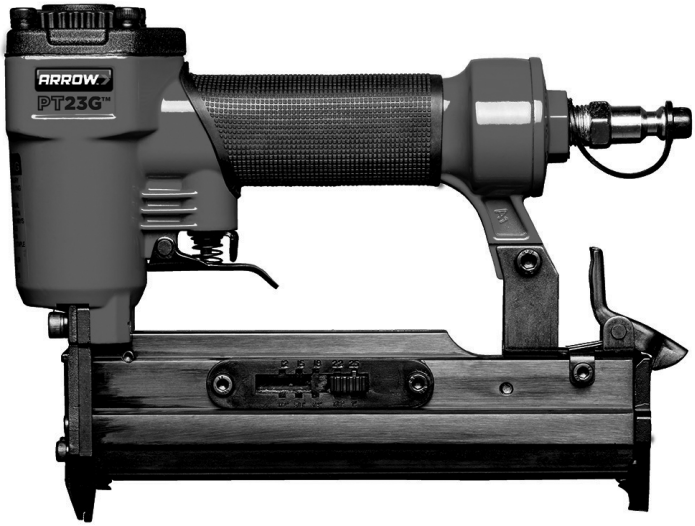

Manuel d'instructions

Notice d'information.
Prière de lire attentivement avant usage.

À l'achat de ce produit, veuillez lire et suivre l'ensemble des règles de sécurité et des consignes de fonctionnement avant la première utilisation.

Comprend :

- Données techniques
- Règles de sécurité importantes
- Consignes de fonctionnement
- Entretien Liste de pièces

www.arrowfastener.com

GARANTIE LIMITÉE DE TROIS ANS

Arrow Fastener Company garantit à l'acheteur consommateur d'origine (« vous ») que ce produit sera exempt de vices initiaux de matériaux et d'exécution pendant 3 ans après que vous l'ayez acheté. Si le produit ne se conforme pas à la présente garantie, Arrow réparera ou remplacera, à son choix, le produit par un produit équivalent sans frais pour vous. La présente garantie n'est pas cessible. Utilisez des clous Arrow authentiques pour obtenir la meilleure performance. Les clous Arrow sont fabriqués suivant des tolérances exactes pour assurer une performance sans problèmes. Cette garantie ne couvre pas les défauts ou les dommages dans la mesure où ils sont causés par l'utilisation de clous qui ne sont pas de marque Arrow. En outre, cette garantie ne couvre pas les dommages ayant trait à l'usure normale, à une utilisation erronée ou abusive, à la négligence, à un accident, à une catastrophe naturelle ou à une altération du produit sans le consentement d'Arrow. DANS LA MESURE PERMISE PAR LA LOI, TOUTE GARANTIE IMPLICITE, Y COMPRIS TOUTE GARANTIE DE CARACTÈRE MARCHAND OU D'APTITUDE À UNE FIN PARTICULIÈRE, EST DE DURÉE LIMITÉE, CORRESPONDANT À CELLE DE LA PRÉSENTE GARANTIE EXPLICITE. Certains États ne permettent pas de limitations à la durée d'une garantie implicite, il se peut donc que la limitation qui précède ne s'applique pas à vous. AUCUNE AUTRE GARANTIE EXPLICITE N'A ÉTÉ OU NE SERA DONNÉE PAR ARROW CONCERNANT CE PRODUIT. ARROW NE SERA RESPONSABLE D'AUCUN DOMMAGE SPÉCIAL, ANCILLAIRE OU CONSÉCUTIF, QU'IL DÉCOULE D'UNE RUPTURE DE GARANTIE, D'UNE RUPTURE DE CONTRAT, DE LA RESPONSABILITÉ DÉLICTUELLE OU AUTREMENT. Certains États ne permettent pas l'exclusion de dommages ancillaires ou consécutifs ; il se peut donc que l'exclusion et la limitation qui précèdent ne s'appliquent pas à vous. La présente garantie vous donne des droits particuliers, et vous pouvez également avoir d'autres droits qui varient d'un État à l'autre. La présente garantie n'affecte aucunement les droits qui vous sont accordés par la loi. Au Canada, les dispositions susvisées ne sont pas destinées à s'appliquer là où la loi les interdit et elles n'empêchent pas l'application de toute loi provinciale applicable de protection des consommateurs qui peut, dans certains cas, étendre la garantie explicite des présentes. Pour vous prévaloir de la présente garantie, vous devez faire parvenir le produit, emballé solidement, accompagné d'une preuve d'achat, en port payé à l'adresse suivante :

Arrow Fastener Co., LLC
271 Mayhill Street, Saddle Brook, N.J. 07663 U.S.A.

Données techniques

Capacité	140 pièces
Longueur des agrafes	½ à 1 po (12 à 25 mm)
Taille des attaches	Calibre 23 diamètre 0,63
Pression de service	60 à 100 lb/po2 (4 à 7 bars)
Admission d'air	¼ po NPT
Dimensions	1,77 x 5,78 x 8,46 po (45 x 147 x 215 mm)
Poids	2,2 lb (1,0 kg)

SÉCURITÉ GÉNÉRALE

1. GARDEZ LES ENFANTS, LES VISITEURS ET LES PASSANTS À L'ÉCART DE L'OUTIL. Les distractions peuvent provoquer une utilisation erronée et une éventuelle perte de contrôle. Lorsque l'outil n'est pas en service, il doit être gardé sous clé à un endroit sûr, hors de la portée des enfants.
2. UTILISEZ DES LUNETTES DE SÉCURITÉ ET UNE PROTECTION POUR LES OREILLES : Les opérateurs d'outils pneumatiques et les autres personnes présentes dans l'aire de travail doivent toujours porter des lunettes de sécurité et une protection pour les oreilles afin de prévenir les blessures causées par les objets projetés ainsi que d'éventuels dommages auditifs.
3. N'UTILISEZ JAMAIS D'OXYGÈNE, DE COMBUSTIBLE OU TOUT AUTRE GAZ EN BONBONNE comme source d'alimentation ; cela pourrait provoquer une explosion et des blessures corporelles graves. (Voir fig. 2)
4. NE RACCORDEZ PAS L'OUTIL À DE L'AIR COMPRIMÉ D'UNE PRESSION SUPÉRIEURE À 120 LB/PO2.
5. ASSUREZ-VOUS QUE LE TUYAU EST EXEMPT DE TOUTE OBSTRUCTION OU DE TOUT ACCROC. Les tuyaux emmêlés peuvent causer une perte d'équilibre ou une assise instable.
6. GARDEZ L'OUTIL DIRIGÉ À L'ÉCART DE VOUS et d'autres personnes à tout moment et gardez les mains et toute partie du corps à l'écart de la section arrière pour une protection sûre contre d'éventuelles blessures.
7. DÉTACHEZ L'OUTIL DE LA SOURCE D'AIR AVANT DE CHARGER LES ATTACHES pour prévenir un tir accidentel durant la connexion.
8. NE TENEZ PAS LA GÂCHETTE OU LE DISPOSITIF DE SÉCURITÉ ENFONCÉ LORS DU CHARGEMENT DES AGRAFES. Ceci peut causer un tir involontaire, et des blessures accidentelles peuvent survenir.
9. DÉTACHEZ L'OUTIL DU TUYAU D'AMENÉE D'AIR et fermez le compresseur avant d'effectuer l'entretien et lorsque l'outil n'est pas en usage.
10. NE TENDEZ PAS LE BRAS TROP LOIN DURANT L'UTILISATION. Maintenez les pieds bien solidement au sol à tout moment pour éviter une perte d'équilibre et d'éventuelles blessures.
11. N'ENFONCEZ PAS D'ATTACHES PRÈS DU BORD DU MATÉRIAU. Ceci peut causer un éventuel fractionnement de l'ouvrage, provoquant la projection des attaches qui pourraient vous blesser ou blesser vos collègues.
12. N'ENFONCEZ AUCUNE ATTACHE SUR LE DESSUS D'ATTACHES CLOUÉES; cela pourrait projeter les attaches et ainsi causer des blessures corporelles.
13. N'UTILISEZ JAMAIS UN OUTIL COMPORTANT UNE FUITE D'AIR OU DES PIÈCES ENDOMMAGÉES OU MANQUANTES OU NÉCESSITANT DES RÉPARATIONS, et assurez-vous que toutes les vis sont serrées fermement.
14. UTILISEZ TOUJOURS L'OUTIL À DES ENDROITS PROPRES ET BIEN ÉCLAIRÉS. Assurez-vous que l'aire de travail est exempte de tout débris.
15. UTILISEZ UNIQUEMENT DES PIÈCES ET DES ACCESSOIRES recommandés par le fabricant.
16. CONNAISSEZ L'ÉPAISSEUR DU MATÉRIAU DURANT L'UTILISATION. Un clou faisant saillie peut provoquer des blessures.
17. N'ENFONCEZ AUCUN CLOU AVEUGLÉMENT DANS DES SURFACES. Soyez au courant d'éventuels fils électriques, conduites de plomberie ou autres types d'obstructions qui peuvent causer des blessures ou des dommages.

SÉCURITÉ GÉNÉRALE

⚠AVERTISSEMENT!

La poussière créée par le ponçage, le sciage, le meulage ou le forage électrique et d'autres activités de construction contient des produits chimiques que l'État de la Californie connaît comme causant le cancer, des malformations congénitales ou autres dommages sur le système reproducteur.

Voici des exemples de ces produits chimiques :

- Plomb provenant des peintures à base de plomb
- Silice cristalline provenant des briques et du ciment ainsi que d'autres produits de maçonnerie
- Arsenic et chrome provenant de bois d'œuvre traité chimiquement

Le risque découlant pour vous de ces expositions varie suivant la fréquence à laquelle vous faites ce type de travail. Pour réduire votre exposition à ces produits chimiques : travaillez dans un endroit bien aéré et travaillez avec du matériel de sécurité approuvé, tel que des masques antipoussières qui sont conçus spécialement pour filtrer les particules microscopiques.

L'utilisation de cet outil peut produire et/ou disperser de la poussière, ce qui peut causer des lésions respiratoires ou d'autres graves et permanentes. Utilisez toujours une protection respiratoire approuvée par NIOSH/OSHA convenant à l'exposition à la poussière. Dirigez les particules à l'écart du visage et du corps. Utilisez toujours l'outil à un endroit bien aéré et prenez les mesures nécessaires à l'élimination appropriée de la poussière. Utilisez un système de collecte de poussière chaque fois que possible.

PT23G_Pneumatic_Manual_rev2_Layout 1 9/12/14 4:48 PM Page Fren5

Description

La cloueuse brocheuse Arrow PT23G enfonce des clous-broches sans tête 23G d'une longueur variant entre ½ et 1 po (12 et 25 mm). Elle comporte un corps en aluminium coulé sous pression pour un enfoncement robuste et un chargeur oxydé trempé léger. Elle comporte également un verrou à dégagement rapide pour une élimination rapide des blocages et un chargement rapide. Les clous-broches sans tête conviennent parfaitement à la décoration sans laisser de marques. Cette cloueuse à consommation économique d'air et bruit réduit convient parfaitement aux dossiers d'ameublement, au rembourrage, au lambrissage, aux tiroirs, aux rails, etc.

Alimentation d'air

1. Utilisez de l'air comprimé propre, sec et régulé à une pression de 60 à 100 lb/po2 (4 à 7 bars).
2. Ne dépassez jamais la pression maximale et minimale. Une pression trop basse ou trop haute causerait du bruit, de l'usure ou un tir inapproprié.
3. Lors du raccordement de l'approvisionnement d'air, gardez les mains et le corps à l'écart de l'aire de décharge de l'outil.
4. Un filtre-régulateur-lubrification est requis et il doit être situé aussi près de l'outil que possible.
5. Gardez le filtre à air propre. Un filtre sale réduira la pression d'air à l'outil, causant ainsi une réduction de l'alimentation et de l'efficacité.
6. Pour obtenir une meilleure performance, installez un connecteur rapide dans votre outil et un coupleur rapide sur le tuyau, si possible.
7. Assurez-vous que toutes les connexions du système d'amenée d'air sont scellées afin de prévenir la perte d'air.

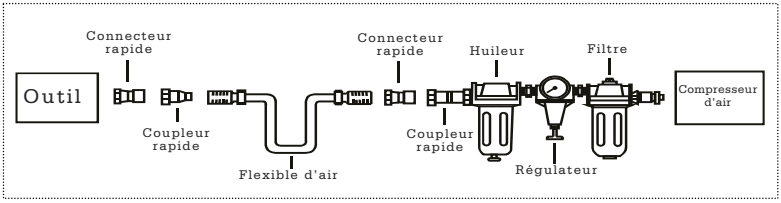

PT23G_Pneumatic_Manual_rev2_Layout 1 9/12/14 4:48 PM Page Fren6

Chargement et fonctionnement

⚠AVERTISSEMENT!

Détachez toujours l'outil de l'air comprimé avant de charger. Lors du chargement de l'outil, gardez toujours l'outil dirigé à l'écart de vous-même et d'autres personnes. Assurez-vous de ne pas tenir l'outil avec la gâchette enfoncée durant le chargement afin de prévenir un tir accidentel.

1. Insérez une bande d'attaches dans le chargeur. Gardez l'outil dirigé vers le bas et non en position rentrée.
2. Relâchez le loquet et le poussoir, faites glisser le poussoir contre les clous.
3. Faites un essai de la profondeur d'enfonçage dans un bout de bois d'essai avant d'utiliser. Si les attaches sont enfoncées trop loin ou pas assez loin, ajustez le régulateur pour réduire ou augmenter la pression d'air au besoin.
4. N'utilisez jamais l'outil à moins que l'embout de sécurité ne soit en contact avec l'ouvrage. N'utilisez pas l'outil sans attaches ; cela pourrait endommager l'outil.
5. Ne tirez jamais des attaches dans l'air parce que les attaches peuvent blesser l'opérateur ou d'autres personnes et endommager l'outil.
6. L'outil pneumatique est pourvu d'un mécanisme de retenue de sécurité des contacts qui inactive l'outil à moins que la sécurité des contacts ne soit enfoncée. Tenez le corps du pistolet fermement et abaissez la sécurité sur l'ouvrage là où le clou doit être posé. Tirez la gâchette pour enfoncer le clou dans l'ouvrage.

Entretien

⚠AVERTISSEMENT!

Détachez l'outil du compresseur d'air avant d'ajuster, d'éliminer les blocages, d'entretenir, de déplacer et lorsque l'outil n'est pas en usage.

- L'outil doit être lubrifié régulièrement. Veuillez ajouter 2 à 6 gouttes d'huile lubrifiante dans l'admission d'air avant chaque journée de travail ou après deux heures d'utilisation continue suivant les caractéristiques de l'ouvrage ou le type d'attaches.
- Vérifiez et changez l'ensemble des joints toriques, joints d'étanchéité, etc. qui sont usés ou endommagés. Serrez l'ensemble des vis et des capuchons pour éviter les blessures corporelles.
- Inspectez la gâchette et le mécanisme de sécurité pour vous assurer que le système est complet et fonctionnel, sans pièces lâches ou manquantes.
- Gardez le chargeur et l'embout de l'outil propres et exempts de saleté, de charpie ou de particules abrasives.

DÉPANNAGE

Le présent formulaire indique les problèmes et les solutions communs du système d'exploitation. Veuillez lire le formulaire attentivement et vous y conformer.

⚠AVERTISSEMENT!

Si l'un quelconque des symptômes suivants apparaît durant votre utilisation, cessez d'utiliser l'outil immédiatement, sinon des blessures corporelles graves pourraient survenir. Seule une personne compétente ou un centre de service agréé peut effectuer des réparations sur l'outil ou le remplacer. Détachez l'outil de l'amenée d'air avant de tenter de réparer ou d'ajuster. Lors du remplacement des joints toriques ou du vérin, lubrifiez à l'aide d'huile pour outils pneumatiques avant d'assembler.

SYMPTÔME	PROBLÈME	SOLUTION
Fuite d'air près du dessus de l'outil ou dans la zone de la gâchette.	1.Le joint torique dans la soupape de la gâchette est endommagé. 2.La tête de la soupape de la gâchette est endommagée. 3.La tige, le joint d'étanchéité ou le joint torique de la soupape de la gâchette est endommagé.	1.Vérifiez et remplacez le joint torique. 2.Vérifiez et remplacez. 3.Vérifiez et remplacez la tige, le joint d'étanchéité ou le joint torique de la soupape de la gâchette.
Fuite d'air près du bas de l'outil.	1. Vis lâches. 2. Joints toriques ou amortisseur usés ou endommagés.	1.Serrez les vis. 2.Vérifiez et remplacez les joints toriques ou l'amortisseur.
Fuite d'air entre le corps et le bouchon du vérin.	1. Vis lâches. 2. Joints toriques ou joints d'étanchéité usés ou endommagés.	1.Serrez les vis. 2.Vérifiez et remplacez les joints toriques ou l'amortisseur.
La lame enfonce l'attache trop profondément.	1. Amortisseur usé. 2. La pression d'air est trop haute.	1.Remplacez l'amortisseur. 2.Ajustez la pression d'air.
L'outil ne fonctionne pas bien : il ne peut pas enfoncer l'attache ou il fonctionne lentement.	1. Amenée d'air inadéquate. 2. Lubrification inadéquate. 3. Joints toriques ou joints d'étanchéité usés ou endommagés. 4.L'orifice d'échappement pratiqué dans la tête du vérin est bloqué.	1.Assurez-vous que l'amenée d'air est adéquate. 2.Placez 2 ou 6 gouttes d'huile dans l'admission d'air. 3.Vérifiez et remplacez les joints toriques ou le joint d'étanchéité. 4.Remplacez les pièces internes endommagées.
L'outil saute des attaches.	1.Amortisseur usé ou ressort endommagé. 2.Saleté dans la plaque avant. 3.La saleté ou les dommages empêchent les attaches de bouger librement dans le chargeur. 4. Joint torique usé ou sec sur le piston ou manque de lubrification. 5. Le joint étanche du couvercle du vérin fuit.	1. Remplacez l'amortisseur ou le ressort du poussoir. 2.Nettoyez la rainure d'entraînement sur la plaque avant. 3.Le chargeur a besoin d'être nettoyé. 4.Le joint torique a besoin d'être remplacé. Et lubrifié. 5.Remplacez la rondelle d'étanchéité.
L'outil grippe.	1.Attaches incorrectes ou endommagées. 2.Guide d'entraînement endommagé ou usé. 3.Vis d'embout ou de chargeur lâche. 4.Le chargeur est sale.	1.Changez et utilisez l'attache appropriée. 2.Vérifiez et remplacez l'entraîneur. 3.Serrez le chargeur. 4.Nettoyez le chargeur.

CONSIGNES DE FONCTIONNEMENT

NOMENCLATURE DE PIÈCES de la CLOUEUSE BROCHEUSE PT23G

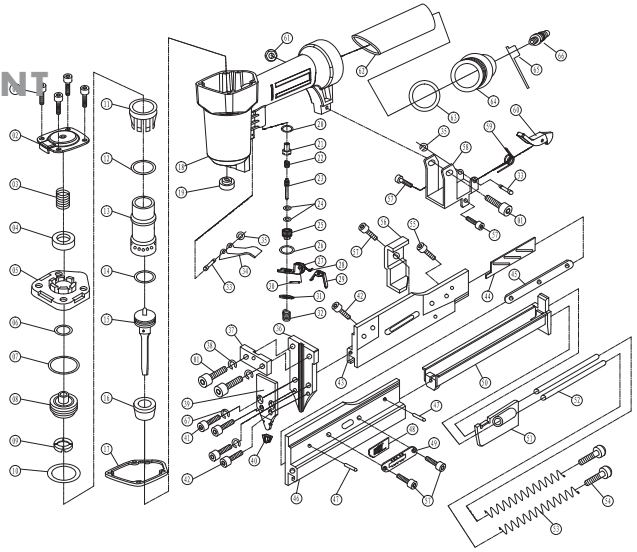

Article	Description	Usage	Article	Description	Usage	Article	Description	Usage	Article	Description	Usage
1	Boulon hexagonal M5x20	7	18	Boîtier	1	35	Dispositif de retenue 2,5	2	52	Barre de guidage	2
2	Déflecteur d'air	1	19	Garniture en caoutchouc	1	36	Guide d'entraînement	1	53	Ressort de poussoir	2
3	Ressort de soupape de tête	1	20	Bague d'étanchéité 12x7,2x3	1	37	Plaque d'isolement	1	54	Boulon de frein M4x4	2
4	Bague d'étanchéité 16x8x2,6	1	21	Manchon de soupape	1	38	Garniture à ressort	2	55	Boulon hexagonal M4x8	1
5	Bouchon de vérin	1	22	Ressort de soupape	1	39	Plaque de recouvrement	1	56	Plaque de position	1
6	Joint torique 11,7x2,4	1	21	Tige de soupape pneumatique	1	40	Couvercle de sécurité	1	57	Boulon hexagonal M4x6	5
7	Joint torique 26,2x2,4	1	24	Joint torique 2,5x1,5	2	41	Boulon hexagonal M4x14	2	58	Cale de connexion	5
8	Soupape de tête	1	25	Siège de soupape	1	42	Boulon hexagonal M4x6	3	59	Ressort	1
9	Garniture	1	26	Joint torique 11,2x2	1	43	Chargeur gauche	1	60	Verrou	1
10	Joint torique 21,3x3	1	27	PLAQUE DE GÂCHETTE	1	44	Plaque de réglage	1	61	Vis autoverrouillable	1
11	Collier	1	28	RESSORT	1	45	Boulon de réglage de longueur de clou	1	62	Prise en caoutchouc	1
12	Vérin	1	29	GÂCHETTE SECONDAIRE	1	46	Chargeur droit	1	63	Joint torique 35,5x2,3	1
13	Cylinder	1	30	GOUPILLE À RESSORT (3 X 12)	1	47	Goupille A4x6	2	64	Bouchon d'extrémité	1
14	Joint torique 18x2,65	1	31	ANNEAU DE RETENUE	1	48	Pièce d'ajustement	1	65	Couvercle de bouchon de l'admission d'air	1
15	Ensemble de piston	1	32	Ressort de gâchette	1	49	Coulisseau de longueur de clou	1	66	Bouchon de l'admission d'air	2
16	Amortisseur	1	33	Goupille	2	50	Couvercle de chargeur	1	67	Garniture à ressort 4	2
17	Garniture d'étanchéité	1	34	Gâchette	1	51	Poussoir	1			

PT23G_Pneumatic_Manual_rev2_Layout 1 9/12/14 4:48 PM Page Ger1

ARROW™
HOW IT ALL COMES TOGETHER

DRUCKLUFT-PINNAGLER PT23G™

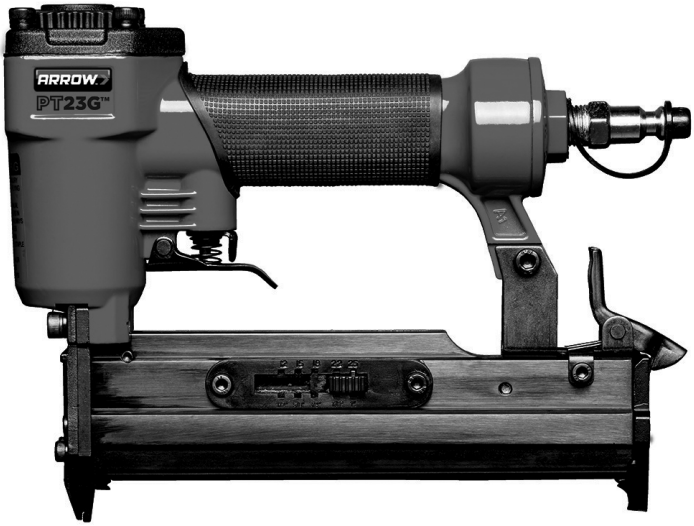

Benutzerhandbuch

Wichtige Informationen.
Vor Gebrauch bitte sorgfältig lesen.

Lesen und befolgen Sie vor dem Erstgebrauch nach Kauf dieses Produkts alle Sicherheitsregeln und Bedienungsanleitungen.

Inhalt:

- Technische Daten
- Wichtige Sicherheitsregeln
- Bedienungsanleitung
- Wartung Teile-Liste

www.arrowfastener.com

Beschränkte 3-Jahres-Garantie

Arrow Fastener Company garantiert dem Erstkauf-Benutzer ("Ihnen") für 3 Jahre nach Kaufdatum, dass dieses Produkt frei von ursprünglichen Fehlern in Material und Verarbeitung ist. Wenn das Produkt dieser Garantie nicht genügt, wird Arrow, nach eigener Wahl, das Produkt kostenfrei reparieren oder mit einem gleichwertigen Produkt austauschen. Diese Garantie ist nicht übertragbar. Für beste Ergebnisse verwenden Sie original Arrow-Nägel. Arrow-Nägel sind gemäß exakter Toleranzen gefertigt, um eine einwandfreie Leistung zu gewähren. Diese Garantie erstreckt sich nicht auf Defekt oder Schaden, welcher durch Benutzen von Nicht-Arrow-Marken-Nägeln verschuldet wird. Diese Garantie erstreckt sich auch nicht auf Schaden durch normale Abnutzung, Fehlgebrauch, Zweckentfremdung, Fahrlässigkeit, Unfall, Naturkatastrophen oder Abänderung des Produkts ohne Einverständnis durch Arrow. IM GESETZLICH ZULÄSSIGEN AUSMASS SIND JEGLICHE STILLSCHWEIGENDEN GARANTIEN, EINSCHLIESSLICH JEDER GARANTIE DER MARKTGÄNGIGKEIT ODER EIGNUNG FÜR EINEN BESTIMMTEN ZWECK, AUF DIE SELBE LAUFZEIT BESCHRÄNKT WIE DIESE AUSDRÜCKLICHE GARANTIE. Manche Staaten untersagen Beschränkungen der Laufzeit einer stillschweigenden Garantie, so dass obige Beschränkung für Sie nicht gelten könnte. WEITERE AUSDRÜCKLICHE GARANTIEN ZU DIESEM PRODUKT WURDEN BZW. WERDEN SEITENS ARROW NICHT GEWÄHRT. ARROW IST NICHT HAFTBAR FÜR SPEZIAL-, ZUFALLS- ODER FOLGESCHÄDEN, UNGEACHTET DESSEN OB DIESE AUS VERSTOSS GEGEN DIE GARANTIEREGELN, VERTRAGSBRUCH, DELIKT ODER ANDERWEITIG ENTSTEHEN. Manche Staaten untersagen den Ausschluss von Zufalls- oder Folgeschadensersatz, so dass obenstehende Ausschluss- und Beschränkungsklausel für Sie nicht gelten könnte. Diese Garantie gewährt Ihnen spezielle gesetzliche Rechte, und möglicherweise haben Sie weitere Rechte, die von Staat zu Staat anders sind. Diese Garantie betrifft nicht Ihre gesetzesmäßigen Rechte. In Kanada sollen die obigen Vorschriften nicht gelten, sofern sie Gesetzen zuwiderlaufen, und sollen die Gültigkeit betreffender Verbraucherschutz-Statute der Provinzen nicht ausschließen, die in manchen Umständen die hier gegebene ausdrückliche Garantie erweitern können. Um die Leistungen dieser Garantie in Anspruch zu nehmen, müssen Sie das Produkt sicher verpackt mit dem Kaufbeleg und ausreichend frankiert einsenden an:

Arrow Fastener Co., LLC
271 Mayhill Street, Saddle Brook, N.J. 07663 U.S.A.

Technische Daten

Fassungsvermögen	140 Stück
Nagellänge	1/2"-1" (12-25 mm)
Befestigergröße	Gauge 23, Durchm. 0,63
Betriebsdruck	60-100 PSI (4-7 bar)
Luftzufuhr	1/4" N.P.T.
Abmessungen	1,77"x5,78" x8,46" (45x147x215 mm)
Gewicht	2,2 lbs (1,0 kg)

ALLGEMEINE SICHERHEIT

1. HALTEN SIE KINDER, BESUCHER UND UNBETEILIGTE VOM GERÄT FERN. Ablenkungen können zu Fehlgebrauch und möglichem Kontrollverlust führen. Bei Nichtbetrieb des Geräts verwahren Sie dieses unter Verschluss an einem sicheren Ort außer Reichweite von Kindern.
2. TRAGEN SIE EINE SCHUTZBRILLE UND OHRENSCHUTZ: Druckluftwerkzeug-Nutzer und Dritte am Arbeitsort sollten stets Schutzbrille und Ohrschutz tragen, um Verletzung durch umher fliegende Splitter und mögliche Gehörschäden zu verhindern.
3. VERWENDEN SIE NIE SAUERSTOFF, BRENNBARES ODER SONSTIGES FLASCHENGAS als Energie- Quelle, sonst kann es zu Explosionen und ernsten Personenschäden kommen. (Siehe Abb. 2.)
4. SCHLIESSEN SIE DAS GERÄT NICHT AN DRUCKLUFT ÜBER 120 PSI AN.
5. STELLEN SIE SICHER, DASS DER SCHLAUCH FREI VON JEDWEDEN HINDERNISSEN ODER KNOTEN IST. Verknäulte Schläuche können Stand und Gleichgewicht gefährden.
6. RICHTEN SIE DAS GERÄT NIE AUF SICH SELBST und Andere, und halten Sie Hände, jedwede Körperteile vom hinteren Bereich fern, um möglichen Verletzungen vorzubeugen.
7. TRENNEN SIE VOR DEM EINFÜLLEN VON BEFESTIGUNGSMATERIAL DAS GERÄT VON DER LUFTZUFUHR um versehentlichem Abfeuern bei nicht getrennter Verbindung vorzubeugen.
8. DRÜCKEN SIE DEN AUSLÖSER ODER SICHERHEITSTASTER BEIM EINFÜLLEN VON STIFTEN NICHT NIEDER. Dies kann zu versehentlichem Abfeuern und Unfällen mit Verletzungsfolge führen.
9. TRENNEN SIE DAS GERÄT VOM LUFTZUFUHRSCHLAUCH vor der Wartung und während des Nichtbetriebs und schalten Sie den Kompressor aus.
10. LEHNEN SIE SICH BEIM GEBRAUCH NICHT ZU WEIT HINAUS. Halten Sie stets sicheren Stand, um einen Verlust des Gleichgewichts und mögliche Verletzungen zu vermeiden.
11. TREIBEN SIE DIE STIFTE NICHT NAHE DEM RAND DES MATERIALS EIN. Dies kann verursachen, dass das Werkstück potentiell splittert, was zum Abprallen der Befestiger (/Stifte) und somit Verletzungen an Ihnen oder Ihren Mitarbeitern führt.
12. TREIBEN SIE ÜBER BEREITS GENAGELTE BEFESTIGER (STIFTE) KEINE WEITEREN BEFESTIGER EIN, sonst können die Befestiger abprallen, was zu Personenschaden führen kann.
13. BENUTZEN SIE NIE EIN GERÄT, BEI DEM LUFT AUSTRITT, TEILE FEHLEN ODER SCHADHAFT SIND, ODER DAS REPARATURBEDÜRFTIG IST, und stellen Sie sicher, dass alle Schrauben festgezogen sind.
14. BETREIBEN SIE DAS GERÄT STETS AN SAUBEREN, GUT BELEUCHTETEN ORTEN. Stellen Sie sicher, dass der Arbeitsort frei von jeglichem Staub bzw. Splittern ist.
15. VERWENDEN SIE NUR TEILE UND ZUBEHÖR, die vom Hersteller empfohlen sind.
16. ACHTEN SIE BEIM GEBRAUCH AUF MATERIALDICKE. Ein hervorstehender Nagel kann zu Verletzungen führen.
17. TREIBEN SIE KEINE NÄGEL BLIND IN OBERFLÄCHEN. Achten Sie auf möglich elektrische Kabel, Wasserleitungen oder andere Arten von Hindernissen, die zu Verletzung oder Schaden führen könnten.

PT23G_Pneumatic_Manual_rev2_Layout 1 9/12/14 4:48 PM Page Ger4

⚠WARNHINWEIS!

Staub durch elektrisches Schmirgeln, Sägen, Schleifen, Bohren und sonstige Bautätigkeit enthält Chemikalien, die nach Wissen des Staats Kalifornien Krebs, Geburtsfehler oder andere Fortpflanzungsschäden verursachen.

Einige Beispiele dieser Chemikalien sind:

- Blei aus Anstrichen auf Bleibasis,
- Kristallines Siliciumdioxid aus Ziegelsteinen und Zement und anderen Mauerprodukten
- Arsen und Chrom aus chemisch behandeltem Bauholz.

Ihr Risiko aus dieser Exposition variiert je nachdem, wie oft Sie diese Art von Arbeit ausführen. Zur Verminderung des Kontakts mit diesen Chemikalien: arbeiten Sie an einem gut belüftetem Ort und mit zugelassener Schutzausrüstung, wie jenen Staubmasken, die speziell ausgelegt sind, um mikroskopische Partikel herauszufiltern.

Der Gebrauch dieses Geräts kann Staub erzeugen und/oder verteilen, was ernste und bleibende Atemwegs- oder sonstige Schädigungen verursachen kann. Verwenden Sie stets NIOSH/OSHA-zugelassenen Atemschutz, der für Exposition an Staub geeignet ist. Lenken Sie die Partikel weg von Gesicht und Körper. Betreiben Sie das Gerät stets an einem gut belüftetem Ort und sorgen Sie für geeignete Staubabführung. Verwenden Sie, falls irgend möglich, ein Staubsammelsystem.

PT23G_Pneumatic_Manual_rev2_Layout 1 9/12/14 4:48 PM Page Ger5

Beschreibung

Der Arrow PT23G Pinnagler treibt 23G kopflose Pinnägel von ½" bis 1" (12 mm bis 25 mm) Länge ein. Er hat einen Spritzguß-Aluminiumkörper für starke Eintreibkraft und ein oxidgehärtetes Magazin von geringem Gewicht. Ebenfalls enthalten ist eine Schnelllöse-Lasche für rasche Behebung von Stau und rasches Nachfüllen. Kopflose Pin- bzw. Nadelnägel sind perfekt zum Dekorieren ohne einen Kratzer. Bei wirtschaftlichem Luftverbrauch und wenig Lärm ist er exzellent für Möbelrückseiten, Polster, Paneele, Schubladen, Schienen etc. geeignet.

Luftzufuhr

1. Saubere, trockene und geregelte Druckluft bei 60-100 psi (4-7 bar) verwenden.
2. Arbeiten Sie nie außerhalb des Maximum- und Minimumdrucks. Zu geringer oder hoher Druck verursacht Lärm, Abnutzung oder Fehlauslösung.
3. Halten Sie beim Anschließen der Luftzufuhr Hände und Körper stets vom Auslassbereich des Geräts fern.
4. Eine Filter-Regulator-Schmierung ist erforderlich und sollte so nah wie möglich am Gerät angeordnet sein.
5. Halten Sie den Luftfilter sauber. Ein schmutziger Filter reduziert den Luftdruck am Gerät, was die Leistung und den Wirkungsgrad mindert.
6. Für bessere Leistung installieren Sie einen Schnellanschluss in Ihrem Gerät und einen Schnellkoppler auf dem Schlauch, falls möglich.
7. Stellen Sie sicher, dass alle Anschlüsse im Luftzufuhrsystem abgedichtet sind, um Luftverlust zu vermeiden.

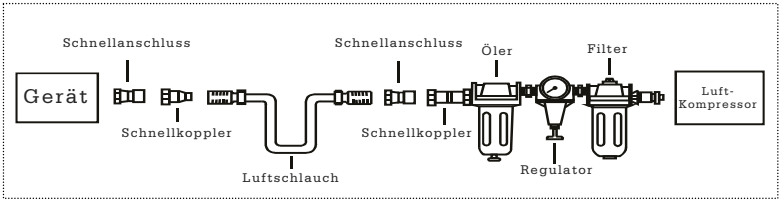

PT23G_Pneumatic_Manual_rev2_Layout 1 9/12/14 4:48 PM Page Ger6

Befüllen und Betrieb

⚠WARNHINWEIS!

Trennen Sie vor dem Befüllen das Gerät stets von der Druckluft. Richten Sie beim Laden des Geräts das Gerät nie auf Personen. Versichern Sie sich beim Befüllen, das Gerät nicht mit gedrücktem Auslöser zu halten, um versehentliches Abfeuern zu vermeiden.

1. Einen Streifen Befestiger in das Magazin einlegen. Das Gerät nach unten zeigend und nicht in der niedergedrückten Position halten
2. Lasche und Schieber freilösen, Schieber gegen die Nägel führen.
3. Vor Gebrauch Eintreibtiefe in einem Probeholzstück testen. Werden die Befestiger zu weit oder nicht weit genug eingetrieben, den Regler einstellen, um nach Bedarf weniger oder mehr Luftdruck bereitzustellen.
4. Betreiben Sie das Gerät nie, wenn die Sicherheitsnase nicht am Werkstück angebracht ist. Betreiben Sie das Gerät nicht ohne Befestiger, sonst kann es zur Beschädigung des Geräts kommen.
5. Feuern Sie nie Befestiger in die Luft, da Befestiger den Benutzer oder Dritte verletzen können und es zur Beschädigung des Geräts kommen kann.
6. Das Luftgerät ist mit einem Kontaktsicherungs-Tastmechanismus ausgestattet, der das Gerät solange deaktiviert, bis die Kontaktsicherung niedergedrückt wird. Halten Sie den Pistolenkörper fest und drücken Sie die Kontaktsicherung auf das Werkstück nieder, wo der Nagel angebracht werden soll. Betätigen Sie den Auslöser, um den Nagel in das Werkstück einzutreiben.

WARTUNG

⚠WARNHINWEIS!

Vor dem Einstellen, Beheben von Staus, Wartung, Umsetzen und bei Nichtgebrauch das Gerät vom Luftkompressor trennen.

- Regelmäßige Schmierung des Geräts ist notwendig. Bitte bringen Sie vor jedem Arbeitstag oder nach 2 Stunden kontinuierlichem Gebrauch 2 bis 6 Tropfen Schmieröl in den Lufteinlass ein, je nach den Merkmalen des Werkstücks oder dem Typ der Befestiger.
- Alle verschlissenen oder schadhaften O-Ringe, Dichtungen etc. prüfen und austauschen. Alle Schrauben und Kappen festziehen, um Personenschaden zu vermeiden.
- Inspizieren Sie den Auslöser und den Sicherheitsmechanismus, um zu gewährleisten, dass das System komplett und funktional, ohne lose oder fehlende Teile ist.
- Halten Sie Magazin und Nase des Geräts sauber und frei von Schmutz, Fusseln oder Abriebpartikeln.

PROBLEMBEHEBUNG

Das folgende Formular listet das übliche Betriebssystem mit Problemen und Lösungen auf. Bitte das Formular aufmerksam lesen und befolgen.

⚠WARNHINWEIS!

Wenn irgendeines der folgenden Störsymptome während ihrer Arbeit eintritt, beenden Sie den Gebrauch des Geräts sofort, sonst könnten schwere Personenschäden entstehen. Nur qualifizierte Personen oder ein autorisiertes Servicecenter dürfen Reparaturen oder den Austausch des Geräts vornehmen. Trennen Sie das Gerät vor der Reparatur oder Justierung von der Luftzufuhr. Beim Ersetzen Schmieren Sie O-Ringe oder Zylinder vor dem Zusammenbau mit Spezial-Öl für Druckluftwerkzeuge.

FUNKTIONSSTÖRUNG	PROBLEM	LÖSUNG
Luft leckt nahe der Oberseite des Geräts oder im Auslöser-Bereich.	1. O-Ring im Auslöserventil schadhaft. 2. Auslöserventilkopf schadhaft. 3. Auslöserventil-Schaft, -Dichtung oder O-Ring schadhaft.	1. Prüfen und Ersetzen des O-Rings. 2. Prüfen und Ersetzen. 3. Prüfen und Ersetzen von Auslöserventil-Schaft, -Dichtung oder O-Ring.
Luft leckt in der Nähe des Gerätebodens.	1. Schrauben lose. 2. Verschlissene oder schadhafte O-Ringe oder Stoßfänger.	1. Schrauben festziehen. 2. Prüfen und Austauschen von O-Ringen oder Stoßfänger.
Luft leckt zwischen Körper und Zylinder-Kappe.	1. Schrauben lose. 2. Verschlissene oder schadhafte O-Ringe oder Dichtungen.	1. Schraube festziehen. 2. Prüfen und Austauschen von O-Ringen oder Stoßfänger.
Blatt treibt Befestiger zu tief ein.	1. Verschlissener Stoßfänger 2. Luftdruck ist zu hoch.	1. Stoßfänger austauschen. 2. Luftdruck justieren.
Gerät funktioniert nicht richtig: treibt Befestiger nicht ein oder funktioniert träge.	1. Unzureichende Luftzufuhr. 2. Unzureichende Schmierung. 3. Verschlissene oder schadhafte O-Ringe oder Dichtungen. 4. Auslassöffnung im Zylinderkopf ist blockiert.	1. Genügende Luftzufuhr überprüfen. 2. Einbringen von 2 oder 6 Tropfen Öl in den Lufteinlass. 3. Prüfen und Austauschen von O-Ringen oder Dichtung. 4. Ersetzen von schadhaften internen Bauteilen.
Gerät lässt Befestiger aus.	1. Verschlissener Stoßfänger oder schadhafte Feder. 2. Schmutz in Frontplatte. 3. Schmutz oder Schaden verhindert, dass Befestiger sich frei im Magazin bewegen. 4. Verschlissener oder trockener O-Ring auf Kolben oder Fehlen von Schmierung. 5. Zylinderabdeckungs-Dichtung leckt.	1. Stoßfänger oder Schieberfeder ersetzen. 2. Eintreibkanal auf Frontplatte säubern. 3. Magazin muss gereinigt werden. 4. O-Ring muss ersetzt werden. und geschmiert werden. 5. Dichtungs-Beilagscheibe ersetzen.
Werkzeuggerät blockiert.	1. Falsche oder schadhafte Befestiger. 2. Beschädigte oder verschlissene Treibführung. 3. Magazin oder Nasenschraube lose. 4. Magazin ist schmutzig.	1. Passende Befestiger verwenden. 2. Treiber prüfen und auswechseln. 3. Magazin befestigen. 4. Magazin säubern.

BEDIENUNG-SANLEITUNG

STÜCKLISTE für PT23G PIN-NAGLER

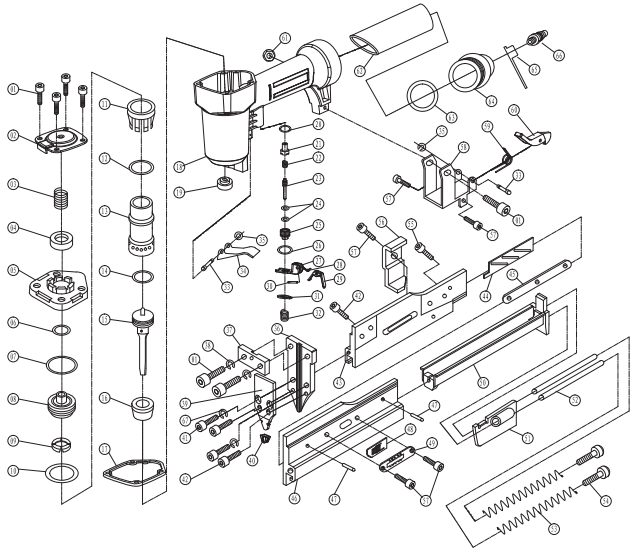

Bauteil	Beschreibung	Verwendung	Bauteil	Beschreibung	Verwendung	Bauteil	Beschreibung	Verwendung	Bauteil	Beschreibung	Verwendung
1	Hex-Schraube M5x20	7	18	Gehäuse	1	35	Halterung 2,5	2	52	Nagel-Führungsstange	2
2	Luftumlenker	1	19	Gummidichtung	1	36	Eintreib-Führung	1	53	Schieberfeder	2
3	Kopfventil-Feder	1	20	Dichtungsring 12x7,2x3	1	37	Isolier-Platte	1	54	Bremsbolzen M4x4	2
4	Dichtungsring 16x8x2,6	1	21	Ventilhülse	1	38	Feder-Dichtungscheibe	2	55	Hex-Schraube M4x8	1
5	Zylinder-Kappe	1	22	Feder ventilu	1	39	Abdeckungsplatte	1	56	Positions-Platte	1
6	O-Ring 11,7x2,4	1	21	Luftventilschaft	1	40	Sicherheitsabdeckung	1	57	Hex-Schraube M4x6	5
7	O-Ring 26,2x2,4	1	24	O-Ring 2,5x1,5	2	41	Hex-Schraube M4x14	2	58	Anschluss-Sitz	5
8	Kopfventil	1	25	Ventil-Sitz	1	42	Hex-Schraube M4x6	3	59	Feder	1
9	Dichtungscheibe	1	26	O-Ring 11,2x2	1	43	Linkes Magazin	1	60	Lasche	1
10	O-Ring 21,3x3	1	27	AUSLÖSERPLATTE	1	44	Einstell-Platte	1	61	Selbstsperrende Schraube	1
11	Manschette	1	28	FEDER	1	45	Nagellänge-Einstellschraube	1	62	Gummigriff	1
12	O-Ring 30,2x2,65	1	29	ZWEIT-AUSLÖSER	1	46	Rechtes Magazin	1	63	O-Ring 35,5x2,3	1
13	Zylinder	1	30	FEDERSTIFT (3x12)	1	47	Stift A4x6	2	64	Endkappe	1
14	O-Ring 18x2,65	1	31	Halterung	1	48	Einstell-Stück	1	65	Lufteinlass-Stutzenabdeckung	1
15	Kolben-Baugruppe	1	32	Auslöserfeder	1	49	Nagellängen-Gleitstück	1	66	Luftzufuhr	2
16	Stoßfänger	1	33	Stift	2	50	Magazin-Abdeckung	1	67	Feder-Dichtungscheibe 4	2
17	Dichtungsscheibe	1	34	Auslöser	1	51	Schieber	1			

PT23G_Pneumatic_Manual_rev2_Layout 1 9/12/14 4:48 PM Page Span1

ARROW™
HOW IT ALL COMES TOGETHER

CLAVADORA NEUMÁTICA DE PASADORES PT23G™

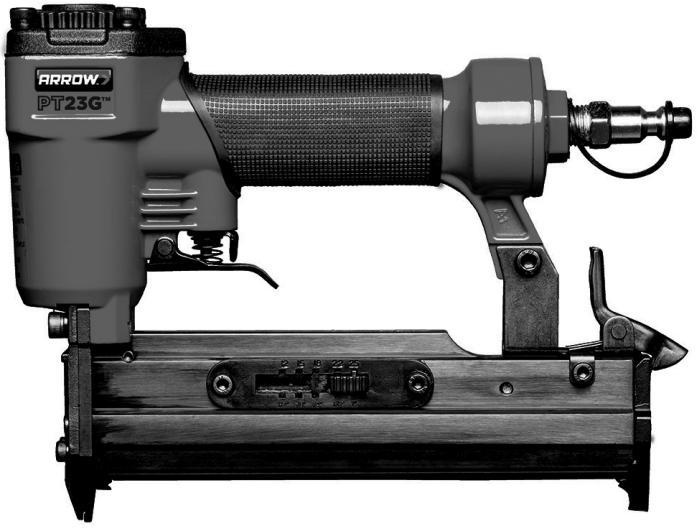

Manual de instrucciones

Información importante.
Por favor lea atentamente antes de usar.

Lea y siga todas las reglas de seguridad e instrucciones de funcionamiento antes de usar este producto por primera vez.

Incluye:

- Datos técnicos
- Reglas de seguridad importantes
- Instrucciones de funcionamiento
- Mantenimiento Lista de piezas

www.arrowfastener.com

PT23G_Pneumatic_Manual_rev2_Layout 1 9/12/14 4:48 PM Page Span2

GARANTIE LIMITÉE DE 3

Arrow Fastener Company garantiza al comprador original (“usted”) que este producto estará exento de defectos de materiales o fabricación por un período de 3 años después de su compra. Si el producto no cumple con esta garantía, Arrow a su opción, reparará o reemplazará el producto con uno equivalente sin costo alguno para usted. Esta garantía no es transferible. Para un mejor desempeño, utilice clavos Arrow genuinos. Los clavos Arrow están fabricados con las tolerancias exactas para asegurar un funcionamiento sin problemas. Esta garantía no cubre defectos o daños causados por clavos que no sean de la marca Arrow. Esta garantía tampoco cubre daños relacionados con el desgaste normal, mal uso, abuso, negligencia, accidente, desastre natural o modificación del producto sin
el consentimiento de Arrow. EN LA MEDIDA QUE LA LEY LO PERMITA, CUALQUIER GARANTÍA IMPLÍCITA, INCLUYENDO CUALQUIER GARANTÍA DE COMERCIALIDAD O APTITUD PARA UN PROPÓSITO PARTICULAR, SE LIMITA A LA MISMA DURACIÓN DE ESTA GARANTÍA EXPRESA. En algunos estados no se permiten limitaciones sobre cuánto duran las garantías implícitas, por lo tanto la limitación anterior puede no aplicarse en su caso. ARROW NO HA HECHO NI HARÁ NINGUNA OTRA GARANTÍA EXPRESA CON RESPECTO A ESTE PRODUCTO. ARROW NO SERÁ RESPONSABLE
DE NINGÚN DAÑO ESPECIAL, INCIDENTAL O CONSECUENTE QUE SURJA YA SEA POR INCUMPLIMIENTO DE LA GARANTÍA, INCUMPLIMIENTO DEL CONTRATO, AGRAVIO O DE OTRA MANERA. En algunos estados no se permite la exclusión de daños incidentales o consecuentes por lo tanto la exclusión y limitación anterior pueden no aplicarse en su caso. Esta garantía le otorga derechos legales específicos y usted también puede tener otros derechos que varían de un estado a otro. Esta garantía no afecta sus derechos. En Canadá, las disposiciones anteriores no están destinadas a ser aplicadas donde lo prohíba la ley y no excluyen la puesta en práctica de cualquier estatuto
provincial aplicable de protección del consumidor que puede bajo ciertas circunstancias extender la garantía expresa aquí descrita. Para obtener los beneficios de esta garantía, usted debe enviar el producto firmemente empacado con el comprobante de compra y franqueo prepagado a:

Arrow Fastener Co., LLC
271 Mayhill Street, Saddle Brook, N.J. 07663 U.S.A.

Datos técnicos

Capacidad	140 piezas
Longitud de los clavos	12-25 mm (1/2”-1”)
Tamaño de los clavos	Calibre 23, 0,63 de diá.
Presión de trabajo	60-100 PSI (4-7 bar)
Conexión de entrada del aire	1/4” N.P.T.
Tamaño	45 x 147 x 215 mm (1,77” x 5,78” x 8,46”)
Peso	1,0 kg (2,2 libras)

PT23G_Pneumatic_Manual_rev2_Layout 1 9/12/14 4:48 PM Page Span3

CONSIGNES DE SÉCURITÉ

1. MANTENGA A LOS NIÑOS, VISITANTES Y ESPECTADORES LEJOS DE LA HERRAMIENTA. Las distracciones pueden causar mal uso y posible pérdida de control. Cuando la herramienta no esté en uso debe guardarse en un lugar seguro bajo llave, fuera del alcance de los niños.
2. USE LENTES PROTECTORES Y PROTECCIÓN AUDITIVA: Los operadores que utilizan herramientas neumáticas y otros que trabajen en el área debe siempre usar lentes protectores y protección auditiva a fin de evitar lesiones de basuras que saltan así como también posible daño de la audición.
3. NUNCA UTILICE OXÍGENO, COMBUSTIBLE NI NINGÚN OTRO GAS EMBOTELLADO como una fuente de alimentación pues puede causar una explosión y una lesión personal grave. (Ver fig. 2.)
4. NO CONECTE LA HERRAMIENTA A AIRE COMPRIMIDO QUE EXCEDA 120 PSI.
5. ASEGÚRESE DE QUE LA MANGUERA NO TIENE OBSTRUCCIONES NI ESTANCAMIENTOS. Las mangueras enredadas pueden causar pérdida del equilibrio o de la estabilidad.
6. NUNCA APUNTE LA HERRAMIENTA HACIA SI MISMO ni hacia otros y mantenga las manos, o cualquier parte del cuerpo alejadas de la parte trasera para evitar posibles lesiones.
7. DESCONECTE LA HERRAMIENTA DEL SUMINISTRO DE AIRE ANTES DE CARGAR LOS CLAVOS a fin de evitar disparo accidental durante la conexión.
8. NO MANTENGA OPRIMIDO EL GATILLO O LA SEGURIDAD CUANDO ESTÉ CARGANDO LOS CLAVOS. Esto puede causar disparo involuntario y causar una lesión accidental.
9. DESCONECTE LA HERRAMIENTA DE LA MANGUERA DE SUMINISTRO DEL AIRE y cierre el compresor antes de efectuar mantenimiento y cuando no esté en funcionamiento.
10. NO SOBREPASE SU ALCANCE. Mantenga su estabilidad en todo momento a fin de evitar pérdida del equilibrio y una posible lesión.
11. NO INTRODUZCA CLAVOS CERCA DEL BORDE DEL MATERIAL. Esto puede causar posible división de la pieza de trabajo resultando en rebotes de los clavos que pueden lesionarle a usted o a sus compañeros de trabajo.
12. NO INTRODUZCA CLAVOS SOBRE CLAVOS QUE YA ESTÉN CLAVADOS, pues los clavos pueden rebotar causando lesión personal.
13. NUNCA USE UNA HERRAMIENTA QUE TENGA ESCAPE DE AIRE, PIEZAS DAÑADAS O FALTANTES O QUE REQUIERE REPARACIÓN. Y asegúrese de que todos los tornillos estén firmemente apretados.
14. SIEMPRE HAGA FUNCIONAR LA HERRAMIENTA EN ÁREAS LIMPIAS Y BIEN ILUMINADAS. Asegúrese de que el área de trabajo esté libre de basuras.
15. USE SOLAMENTE REPUESTOS Y ACCESORIOS recomendados por el fabricante.
16. MANTÉNGASE PENDIENTE DEL GROSOR DEL MATERIAL DURANTE EL USO. Un clavo que sobresale puede causar una lesión.
17. NO INSTALE CLAVOS A CIEGAS EN LAS SUPERFICIES. Tenga en cuenta que pueden haber alambres eléctricos, plomería u otro tipo de obstrucciones que pueden causar lesión o daño.

PT23G_Pneumatic_Manual_rev2_Layout 1 9/12/14 4:48 PM Page Span4

⚠ADVERTENCIA!

Parte del polvo creado por el lijado, aserrado, molienda y perforado y de otras actividades de construcción contiene productos químicos conocidos en el estado de California como causantes de cáncer, defectos congénitos u otros daños del sistema reproductor.

Algunos de estos productos químicos son:

- Plomo de pinturas a base de plomo
- Sílice cristalina de ladrillos, cemento y de otros productos de mampostería
- Arsénico y cromo de madera tratada químicamente

El riesgo derivado de estas exposiciones varía, dependiendo de cuán a menudo usted hace este tipo de trabajo. Para reducir su exposición a estos agentes químicos: trabaje en un área bien ventilada y utilice equipo de seguridad aprobado, tal como máscaras contra el polvo específicamente diseñadas para filtrar partículas microscópicas.

El uso de esta herramienta puede generar y/o dispersar polvo, que puede causar lesiones respiratorias u otras lesiones graves y permanentes. Siempre utilice protección respiratoria aprobada por NIOSH/OSHA apropiada para la exposición al polvo. Aleje las partículas de la cara y del cuerpo. Siempre haga funcionar la herramienta en un área bien ventilada y mantenga remoción adecuada del polvo. Siempre que sea posible utilice un sistema de recolección del polvo.

PT23G_Pneumatic_Manual_rev2_Layout 1 9/12/14 4:48 PM Page Span5

Descripción

La clavadora angular 15GPT Arrow trabaja con clavos de acabado calibre 15 de 32 mm (1¼") hasta 64 mm (2 1/2") de longitud. Su gran caja de aluminio de fundición proporciona la potencia para clavar con facilidad clavos en maderas más duras. El cargador angular facilita el acceso a las esquinas y el orificio de escape de 360 grados minimiza el polvo y las basuras. También cuenta con una cubierta de desenganche rápido de la boca para solucionar atascos con facilidad. La clavadora angular 15GPT Arrow es ideal para guarniciones de puertas y ventanas, contramarcos exteriores y trabajos de ebanistería, paneles de acabado y guarniciones decorativas, etc.

Suministro de aire

1. Use aire comprimido limpio, seco y regulado a 60-100 psi (4-7 bar).
2. Nunca exceda la presión máxima y mínima. La presión demasiado baja o demasiado alta podría causar ruido, desgaste o falla de encendido.
3. Cuando conecte el suministro de aire siempre mantenga las manos y el cuerpo lejos del área de descarga de la herramienta.
4. Se requiere una unidad de filtro, regulador y lubricador la cual debe ubicarse tan cerca de la herramienta como sea posible.
5. Mantenga limpio el filtro del aire. Un filtro sucio reducirá la presión del aire hacia la herramienta causando una reducción de la potencia y eficiencia.
6. Para un mejor desempeño, instale un conector rápido en su herramienta y si es posible un acoplador rápido en la manguera.
7. Asegúrese de que todas las conexiones del sistema de suministro del aire estén sellada para evitar pérdida de aire.

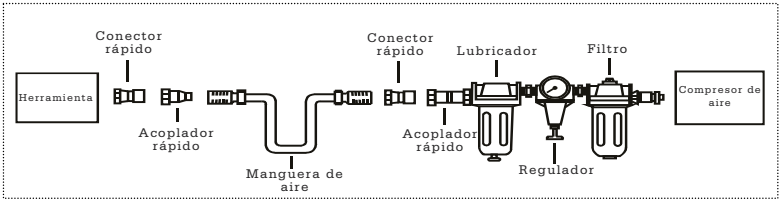

PT23G_Pneumatic_Manual_rev2_Layout 1 9/12/14 4:48 PM Page Span6

Carga y funcionamiento

⚠ADVERTENCIA!

Siempre desconecte la herramienta del aire comprimido antes de cargarla. Cuando cargue la herramienta siempre manténgala apuntando lejos de usted y de otros. Asegúrese de
no sostener la herramienta con el gatillo oprimido cuando la esté cargando a fin de evitar disparos accidentales.

1. Inserte una tira de clavos en el cargador, manteniendo la herramienta dirigida hacia abajo y no en la posición oprimida.
2. Suelte el seguro y el empujador, deslice el empujador contra los clavos.
3. Antes de usar, pruebe la profundidad de penetración en un pedazo de madera de muestra. Si los clavos quedan demasiado profundos o no muy profundos, ajuste el regulador para proporcionar menos o más presión de aire, según sea necesario.
4. Nunca haga funcionar la herramienta a menos que la boca de seguridad esté en contacto con la pieza de trabajo. No utilice la herramienta sin clavos pues puede dañarla.
5. Nunca dispare clavos al aire pues los clavos pueden dañar al operador o a otros y la herramienta puede dañarse.
6. La herramienta neumática está equipada con un mecanismo de seguridad de contacto que desactiva la herramienta, a menos que la seguridad de contacto esté oprimida. Sujete con firmeza el cuerpo de la pistola y oprima la seguridad de contacto en la pieza de trabajo donde se instalará el clavo. Tire del gatillo para hacer penetrar el clavo en la pieza de trabajo.

MANTENIMIENTO

⚠ADVERTENCIA!

Desconecte la herramienta del compresor de aire antes de hacer ajustes, despejar atascos, proceder a su mantenimiento, cambiarla de lugar y cuando no esté en uso.

- Es necesaria la lubricación periódica de la herramienta. Añada de 2 a 6 gotas de aceite lubricante en la entrada del aire antes de cada día de trabajo o después de 2 horas de uso continuo, dependiendo de las características de la pieza de trabajo o del tipo de clavos.
- Verifique y cambie todas las juntas tóricas, sellos, etc. dañados o gastados. Apriete todos los tornillos y tapas para evitar lesión personal.
- Inspeccione el gatillo y el mecanismo de seguridad para asegurar de que el sistema esté completo y funcional sin piezas sueltas o faltantes.
- Mantenga el cargador y la boca de la herramienta limpia y libre de cualquier suciedad, pelusas o partículas abrasivas.

PT23G_Pneumatic_Manual_rev2_Layout 1 9/12/14 4:48 PM Page Span7

LOCALIZACIÓN Y REPARACIÓN DE AVERÍAS

La tabla siguiente incluye los problemas más comunes del sistema y sus soluciones. Lea atentamente la tabla y siga las instrucciones.

⚠AVERTISSEMENT!

Si alguno de los siguientes síntomas aparece durante la operación, deje de usar la herramienta inmediatamente, de lo contrario puede ocurrir una lesión personal grave. Solamente personas calificadas o un centro de servicio autorizado pueden realizar reparaciones o reemplazar la herramienta. Desconecte la herramienta del suministro de aire antes de hacer reparaciones o ajustes. Cuando reemplace las juntas tóricas o el cilindro, lubrique la herramienta neumática antes del montaje.

SYMPTÔME	PROBLÈME	SOLUTION
Escape de aire en la parte superior de la herramienta o en el área del gatillo.	1. La junta tórica en la válvula del gatillo está dañada. 2. La cabeza de la válvula del gatillo está dañada. 3. El vástago de la válvula del gatillo, el sello o la junta tórica tienen daño.	1. Vérifier et remplacer le joint torique. 2. Vérifier et remplacer. 3. Vérifier et remplacer la tige de valve de la gâchette, le joint ou le joint torique.
Escape de aire en la parte inferior de la herramienta.	1. Tornillos sueltos. 2. Desgaste o daño de las juntas tóricas o del tope.	1. Serrer les vis. 2. Vérifier et remplacer les joints toriques ou la butée.
Escape de aire entre el cuerpo y la tapa del cilindro.	1. Vis desserrées. 2. Joints toriques ou joints usés ou endommagés.	1. Serrer les vis. 2. Vérifier et remplacer les joints toriques ou les joints.
Los clavos penetran a mucha profundidad.	1. Butée usée. 2. La pression d'air est trop élevée.	1. Remplacer la butée. 2. Ajuster la pression d'air.
La herramienta no funciona bien: no puede instalar los clavos o funciona muy lentamente.	1. Arrivée d'air inadéquate. 2. Lubrification inadéquate. 3. Joints toriques ou joints usés ou endommagés. 4. Le port de sortie de la tête du cylindre est obstrué.	1. Vérifier que l'alimentation en air est adéquate. 2. Déposer 2 à 6 gouttes d'huile dans l'entrée d'air. 3. Vérifier et remplacer les joints toriques ou les joints. 4. Remplacer les pièces internes endommagées.
La herramienta salta clavos.	1. Butée usée ou ressort endommagé. 2. Présence de saleté au niveau de la plaque frontale. 3. La présence de saleté ou des dommages empêchent les clous de se déplacer librement dans le chargeur. 4. Joint torique usé ou sec au niveau du piston ou lubrification insuffisante. 5. Fuite au niveau du joint du couvercle du cylindre.	1. Reemplace el tope o el resorte del empujador. 2. Limpie el canal de arrastre en la placa frontal. 3. El cargador necesita limpieza. 4. La junta tórica debe ser reemplazada y lubricada. 5. Reemplace la arandela obturadora.
Atascos de la herramienta.	1. Clous incorrects ou endommagés. 2. Guide de l'extrémité motrice endommagé ou usé. 3. Vis du chargeur ou du nez desserrée. 4. Le chargeur est sale.	1. Cambie y use los clavos correctos. 2. Verifique y reemplace el mecanismo impulsor. 3. Apriete el cargador. 4. Limpie el cargador.

PT23G_Pneumatic_Manual_rev2_Layout 1 9/12/14 4:18 PM Page Span8

INSTRUCCIONES DE FUNCIONAMIENTO

LISTA DE MATERIALES de la CLAVADORA DE PASADORES PT23G

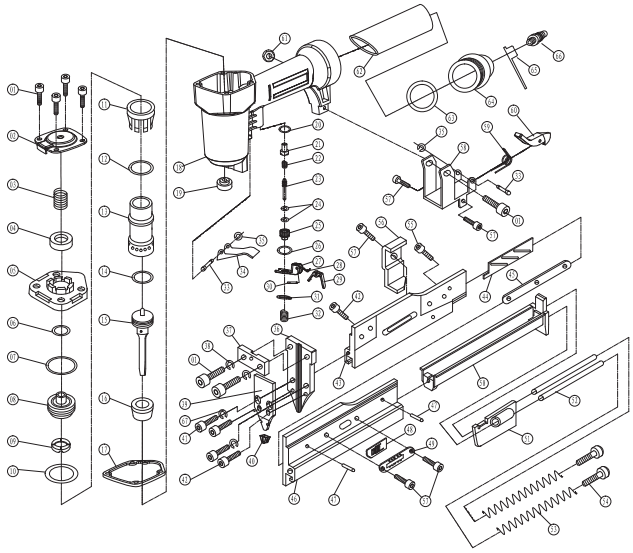

Article	Description	Utilisation	Article	Description	Utilisation	Article	Description	Utilisation	Article	Description	Utilisation
1	Perno hexagonal M5 x 20	7	18	Caja	1	35	Retén 2,5	2	52	Barra de la gúia	2
2	Deflector de aire	1	19	Rubber Gasket	1	36	Gúia de arrastre	1	53	Resorte del empujador	2
3	Resorte - Cabeza de la válvula	1	20	Anillo obturador 12 x 7,2 x 3	1	37	Placa de separacíon	1	54	Perno de freno M4 x 4	2
4	Anillo obturador 16 x 8 x 2,6	1	21	Manguito de la válvula	1	38	Empaquetadura del resorte	2	55	Perno hexagonal M4 x 8	1
5	Tapa del cilindro	1	22	Resorte de la válvula	1	39	Placa-cubierta	1	56	Placa de posición	1
6	Junta tórica 11,7 x 2,4	1	21	Vástago de la válvula	1	40	Tapa de seguridad	1	57	Perno hexagonal M4 x 6	5
7	Junta tórica 26,2 x 2,4	1	24	Junta tórica 2,5 x1,5	2	41	Perno hexagonal M4 x 14	2	58	Asiento de conexión	5
8	Cabeza de la válvula	1	25	Asiento de la válvula	1	42	Perno hexagonal M4 x 6	3	59	Resorte	1
9	Empaquetadura	1	26	Junta tórica 11,2 x 2	1	43	Parte izquierda del cargador	1	60	Seguro	1
10	Junta tórica 21,3 x 3	1	27	PLACA DEL GATILLO	1	44	Placa de ajuste	1	61	Tuerca de bloqueo	1
11	Collar	1	28	RESORTE	1	45	Varilla de ajuste de longitud de los clavos	1	62	Empuñadura de caucho	1
12	Junta tórica 30,2 x 2,6	1	29	GATILLO SECUNDARIO	1	46	Parte derecha del 2 cargador	1	63	Junta tórica 35,5 x 2,3	1
13	Cilindro	1	30	PASADOR DEL RESORTE (3x 12)	1	47	Pasador A4 x 6	2	64	Tapa de extremo	1
14	Junta tórica 18 x 2,65	1	31	ANILLO DE RETENCION	1	48	Pieza de ajuste	1	65	Cubierta del conector de la entrada de aire	1
15	Conjunto del pistón	1	32	Resorte del gatillo	1	49	Deslizador de ajuste de longitud de los clavos	1	66	Admisión enchufe de aire	2
16	Tope	1	33	Pasador	2	50	Cubierta del cargador	1	67	Empaquetadura del resorte 4	2
17	Empaquetadura obturadora	1	34	Gatillo	1	51	Empujador	1			

PT23G_Pneumatic_Manual_rev2_Layout 1 9/12/14 4:48 PM Page Ita1

ARROW™
HOW IT ALL COMES TOGETHER

PUNZONATRICE PNEUMATICA PT23G™

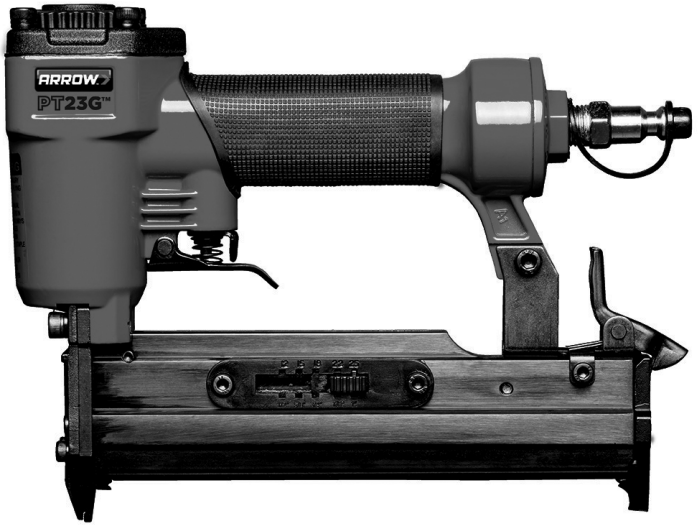

Manuale di istruzioni

Informazioni importanti.
Leggere attentamente prima dell'uso.

All'acquisto di questo prodotto, leggere e seguire tutte le norme di sicurezza e le istruzioni di funzionamento prima del primo uso.

Includes:

- Dati tecnici
- Importanti norme di sicurezza
- Istruzioni di funzionamento
- Manutenzione Elenco delle parti

www.arrowfastener.com

GARANZIA LIMITATA TRIENNALE

Arrow Fastener Company garantisce all'acquirente/consumatore originale ("Lei") che questo prodotto sarà esente da difetti originali di materiali e manodopera per 3 anni dall'acquisto. Ove mai il prodotto non fosse conforme a questa garanzia, Arrow, a sua opzione, riparerà o sostituirà gratuitamente il prodotto con un prodotto equivalente. Questa garanzia non è trasferibile. Per ottenere il massimo rendimento, usare chiodi Arrow originali. I chiodi Arrow sono fabbricati appositamente per le relative tolleranze assicurando così prestazioni senza problemi. Questa garanzia non copre difetti o danni causati dall'uso di chiodi di marca diversa da Arrow. Questa garanzia inoltre non copre danni associati alla normale usura, cattivo uso, abuso, negligenza, incidenti, disastri naturali o alterazione del prodotto senza il consenso di Arrow. NELL'AMBITO CONSENTITO DALLA LEGGE, QUALSIASI GARANZIA IMPLICITA, COMPRESA QUALSIASI GARANZIA DI COMMERCIABILITÀ O IDONEITÀ AD UNO SCOPO PARTICOLARE, È LIMITATA ALLA STESSA DURATA DI QUESTA GARANZIA ESPRESSA. Alcuni stati non consentono limitazioni su quanto debba durare una garanzia implicita, pertanto le limitazioni di cui sopra potrebbero non applicarsi al Suo caso. NESSUN'ALTRA GARANZIA ESPRESSA È STATA FATTA O SARÀ FATTA DA ARROW RISPETTO A QUESTO PRODOTTO. ARROW NON SARÀ RESPONSABILE DI DANNI SPECIALI, INCIDENTALI O CONSEQUENZIALI DERIVANTI DA VIOLAZIONE DELLA GARANZIA, INADEMPIMENTO CONTRATTUALE, ATTO ILLECITO O ALTRI MOTIVI. Alcuni stati non consentono l'esclusione di danni incidentali o consequenziali, pertanto l'esclusione e la limitazione di cui sopra potrebbero non applicarsi al Suo caso. Questa garanzia Le conferisce specifici diritti legali oltre ad altri diritti che potrebbe avere e che variano da stato a stato. Questa garanzia non condiziona i Suoi diritti statutari. In Canada, non si prevede che le disposizioni anzidette abbiano vigore dove proibito dalla legge e queste non precludono il funzionamento di qualsiasi statuto provinciale protettivo del consumatore applicabile che possa, in determinate circostanze, ampliare la garanzia espressa del presente. Per ottenere i benefici di questa garanzia, Lei dovrà inviare il prodotto debitamente imballato con prova d'acquisto e affrancatura prepagata a:

Arrow Fastener Co., LLC
271 Mayhill Street, Saddle Brook, N.J. 07663 U.S.A.

Dati tecnici

Capacità	80 pezzi
Lunghezza graffetta	1/2"-1" (12-25 mm)
Dimensioni punto metallico	Calibro 23 diametro 0,63
Pressione di funzionamento	60-100 PSI (4-7 bar)
Ingresso dell'aria	1/4" N.P.T.
Dimensioni	1,77" x 5,78" x 8,46" (45 x 147 x 215 mm)
Dimensione	2,2 lb (1,0 kg)

SICUREZZA GENERALE

1. TENERE BAMBINI, VISITATORI E ASTANTI LONTANI DALL'UTENSILE. Le distrazioni possono causare il cattivo uso e la possibile perdita di controllo. Quando l'utensile non è in funzione deve essere conservato un luogo sicuro lontano dalla portata dei bambini.
2. USARE OCCHIALI DI SICUREZZA E PROTEZIONI PER LE ORECCHIE. Gli operatori di attrezzi ad aria e altre persone nell'area di lavoro devono indossare sempre occhiali di sicurezza e protezioni per le orecchie per evitare infortuni da frammenti volanti oltre a possibili danni all'udito.
3. NON USARE MAI OSSIGENO, COMBUSTIBILE O QUALSIASI ALTRO GAS IMBOTTIGLIATO quale fonte di alimentazione, altrimenti ciò potrebbe causare un'esplosione e gravi lesioni personali. (Ved. fig. 2)
4. NON COLLEGARE L'UTENSILE AD ARIA COMPRESSA CHE SUPERI I 120 PSI.
5. ASSICURARSI CHE IL TUBO SIA LIBERO DA QUALSIASI OSTRUZIONE O IMPIGLIO. I tubi attorcigliati possono causare perdita di equilibrio o di appoggio.
6. NON PUNTARE MAI L'UTENSILE CONTRO SE STESSI o altri e tenere le mani e qualsiasi parte del corpo lontano dall'area posteriore per proteggersi contro possibili infortuni.
7. SCOLLEGARE L'UTENSILE DALL'ALIMENTAZIONE DELL'ARIA PRIMA DI CARICARE I PUNTI METALLICI per evitare spari accidentali durante il collegamento.
8. NON TENERE IL GRILLETTO O LA SICURA PREMUTI QUANDO SI CARICANO LE GRAFFETTE. Ciò può causare lo sparo involontario e potrebbero verificarsi infortuni accidentali.
9. SCOLLEGARE L'UTENSILE DAL TUBO DI ALIMENTAZIONE DELL'ARIA e chiudere il compressore prima di eseguire la manutenzione e quando l'utensile non è in funzione.
10. NON PROTENDERSI TROPPO DURANTE L'USO. Mantenere sempre l'appoggio giusto per evitare la perdita di equilibrio e possibili infortuni.
11. NON PIANTARE I PUNTI METALLICI VICINO AL BORDO DEL MATERIALE. Ciò potrebbe comportare la potenziale spaccatura in due dell'utensile e il rimbalzo dei punti metallici con conseguenti lesioni all'utente e ai suoi colleghi.
12. NON PIANTARE PUNTI METALLICI SOPRA ALTRI PUNTI GIÀ PIANTATI, altrimenti i punti potrebbero rimbalzare causando lesioni personali.
13. NON USARE MAI UN UTENSILE CHE PERDE ARIA, CHE ABBIA PEZZI MANCANTI O DANNEGGIATI O NECESSITI DI RIPARAZIONI e assicurarsi che tutte le viti siano serrate saldamente.
14. FAR FUNZIONARE SEMPRE L'UTENSILE IN AREE PULITE BEN ILLUMINATE. Assicurarsi che l'area di lavoro sia priva di frammenti.
15. USARE SOLO PEZZI E ACCESSORI raccomandati dal fabbricante.
16. USARE SOLO PEZZI E ACCESSORI raccomandati dal fabbricante.
17. NON PIANTARE CHIODI SU SUPERFICI ALLA CIECA. Tenere presente la possibile presenza di cavi elettrici, tubazioni o altri tipi di ostruzioni che possono causare lesioni o danni.

SICUREZZA GENERALE

⚠ AVVERTENZA!

La polvere creata da carteggiatura elettrica, segatura, smerigliatura, trapanatura e altre attività di costruzione contiene sostanze chimiche risapute per causare tumori, difetti di nascita o altri danni riproduttivi nello stato della California.

Alcuni esempi di queste sostanze chimiche sono:

- Piombo da vernici a base di piombo
- Silice cristallina da mattoni e cemento e altri prodotti di muratura
- Arsenico e cromo da legname trattato con sostanze chimiche

Il rischio dell'utente da queste esposizioni varia a seconda della frequenza di svolgimento di questo tipo di lavoro. Per ridurre l'esposizione a queste sostanze chimiche: lavorare in un'area ben ventilata e con attrezzatura di sicurezza approvata, come le maschere per la polvere appositamente create per non far filtrare le particelle microscopiche.

L'uso di questo utensile può generare e/o produrre polvere, che può causare lesioni gravi e permanenti respiratorie o di altra natura. Usare sempre adeguata protezione respiratoria approvata NIOSH/OSHA per l'esposizione alla polvere. Dirigere le particelle sempre lontano dal volto e dal corpo. Far funzionare sempre l'utensile in un'area ben ventilata eliminando adeguatamente la polvere. Laddove possibile, usare un sistema di raccolta della polvere.

PT23G_Pneumatic_Manual_rev2_Layout 1 9/12/14 4:48 PM Page Ita5

Descrizione

La punzonatrice Arrow PT23G utilizza punzoni senza testa di calibro 23 da ½" a 1" (da 12 mm a 25 mm) di lunghezza. L'utensile ha un corpo di alluminio pressofuso per lavori pesanti e un leggero caricatore ossidato rafforzato. Esso comprende anche un chiavistello a sgancio rapido per la rimozione rapida di inceppamenti e un rapido caricamento. I punzoni senza testa sono perfetti per decorare senza lasciare segni. Con un economico consumo dell'aria e poco rumore, è eccellente per schienali, tappezzeria, pannellature, cassetti, ringhiere, ecc.

Alimentazione dell'aria

1. Usare aria compressa pulita, secca e regolata a 60-100 psi (4-7 bar)
2. Non eccedere mai la pressione massima e minima. Una pressione troppo bassa o troppo alta causerebbe usura da rumore o inceppamento.
3. Quando si collega l'alimentazione dell'aria tenere sempre le mani e il corpo lontani dall'area di scarico dell'utensile.
4. La lubrificazione del filtro regolatore è obbligatoria e deve trovarsi il più vicino possibile all'utensile.
5. Tenere pulito il filtro dell'aria. Un filtro sporco ridurrà la pressione dell'aria all'utensile causando una riduzione di energia ed efficienza.
6. Per un rendimento migliore, e laddove possibile, installare un connettore rapido nell'utensile e un accoppiatore rapido sul tubo.
7. Assicurarsi che tutte le connessioni nel sistema di alimentazione dell'aria siano sigillate per evitare perdita d'aria.

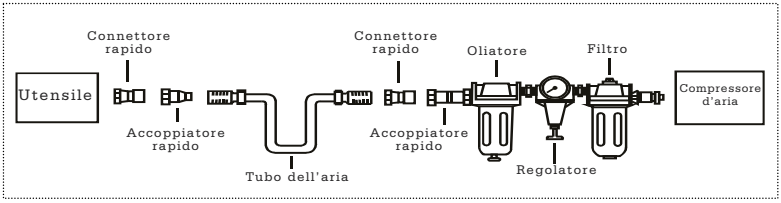

PT23G_Pneumatic_Manual_rev2_Layout 1 9/12/14 4:48 PM Page Ita6

Caricamento e funzionamento

⚠AVVERTENZA!

Scollegare sempre l'utensile dall'aria compressa prima del caricamento. Quando si carica l'utensile non puntarlo mai contro se stessi o altri. Assicurarsi di non tenere il grilletto dell'utensile premuto durante il caricamento per evitare spari accidentali.

1. Inserire una barretta di punti metallici nel caricatore. Tenere l'utensile puntato verso il basso e non col grilletto premuto.
2. Rilasciare chiavistello e spintore e far scorrere lo spintore contro i chiodi.
3. Prima dell'uso, verificare la profondità di piantaggio in un pezzo di legno campione. Se i punti metallici sono piantati troppo in profondità o non abbastanza in profondità, agire sul regolatore per fornire maggiore o minore pressione dell'aria, come necessario.
4. Non far funzionare mai l'utensile a meno che il nasello della sicura non sia a contatto con il pezzo su cui si lavora. Non far funzionare l'utensile senza punti metallici, altrimenti potrebbero verificarsi danni all'utensile.
5. Non sparare in aria i punti metallici in quanto questi potrebbero ferire l'operatore o altre persone e danneggiare l'utensile.
6. L'utensile ad aria è equipaggiato con un meccanismo di supporto di sicurezza a contatto che disattiva l'utensile a meno che la sicura di contatto non sia premuta. Tenere saldamente il corpo della pistola e premere la sicura sul pezzo su cui si lavora dove va applicato il chiodo. Tirare il grilletto per piantare il chiodo nel pezzo su cui si lavora.

MANUTENZIONE

⚠AVVERTENZA!

Scollegare l'utensile dal compressore d'aria prima di regolazioni, disinceppamenti, riparazioni, spostamenti e quando non lo si usa.

- È necessaria una regolare lubrificazione dell'utensile. Aggiungere da 2 a 6 gocce di olio lubrificante nell'ingresso dell'aria prima di ciascuna giornata di lavoro o dopo 2 ore di uso continuo a seconda della caratteristica del pezzo su cui si lavora o del tipo di punti metallici.
- Verificare e cambiare tutte le guarnizioni, gli o-ring, ecc. danneggiati o usurati. Serrare tutte le viti e i cappucci per evitare lesioni personali.
- Ispezionare il meccanismo del grilletto e di sicurezza per assicurare che il sistema sia completo e funzionale con nessun pezzo allentato o mancante.
- Tenere il caricatore e il nasello dell'utensile puliti e privi di sporco o particelle abrasive.

RISOLUZIONE DEI PROBLEMI

La scheda seguente elenca il sistema di funzionamento comune con problemi e soluzioni. Leggere attentamente e seguire la scheda.

⚠AVVERTENZA!

Se nel corso del funzionamento si verifica uno dei seguenti sintomi, interrompere l'uso dell'utensile altrimenti potrebbero verificarsi gravi lesioni personali. Solo personale qualificato o un centro di assistenza autorizzato può eseguire riparazioni o la sostituzione dell'utensile. Scollegare l'utensile dall'alimentazione dell'aria prima di cercare di riparare o regolare. Quando si sostituiscono o-ring o un cilindro, lubrificare con olio da utensile ad aria prima dell'assemblaggio.

SINTOMO	PROBLEMA	SOLUZIONE
Perdita d'aria in cima all'utensile o nell'area del grilletto.	1. L'o-ring nella valvola del grilletto è danneggiato. 2. La testa della valvola del grilletto è danneggiata. 3. Lo stelo, la guarnizione o l'o-ring della valvola del grilletto sono danneggiati.	1. Verificare e sostituire l'o-ring. 2. Verificare e sostituire. 3. Verificare e sostituire lo stelo, la guarnizione o l'o-ring della valvola del grilletto.
Perdita d'aria alla base dell'utensile.	1. Viti allentate. 2. O-ring o paraurti usurato o danneggiato.	1. Serrare le viti. 2. Verificare e sostituire gli o-ring o il paraurti.
Perdita d'aria tra il corpo e il cappuccio del cilindro.	1. Viti allentate. 2. O-ring o guarnizioni usurati o danneggiati.	1. Serrare le viti. 2. Verificare e sostituire gli o-ring o il paraurti.
Lama che pianta il punto metallico troppo in profondità.	1. Paraurti usurato. 2. Pressione dell'aria troppo elevata.	1. Sostituire il paraurti. 2. Regolare la pressione dell'aria.
L'utensile non funziona bene: non aziona il punto metallico o funziona lentamente.	1. Alimentazione dell'aria inadeguata. 2. Lubrificazione inadeguata. 3. O-ring o guarnizioni usurati o danneggiati. 4. La porta di sfogo nella testa del cilindro è bloccata.	1. Verificare l'adeguatezza dell'alimentazione dell'aria. 2. Mettere da 2 a 6 gocce d'olio nell'ingresso dell'aria. 3. Verificare e sostituire gli o-ring o la guarnizione. 4. Sostituire le parti interne danneggiate.
L'utensile salta i punti metallici.	1. Paraurti usurato o molla danneggiata. 2. Sporco nella piastra anteriore. 3. Lo sporco o i danni impediscono ai punti metallici di muoversi liberamente nel caricatore. 4. O-ring usurato o secco sul pistone o mancanza di lubrificazione. 5. La guarnizione del coperchio del cilindro perde.	1. Sostituire il paraurti o la molla dello spintore. 2. Pulire il canale guida sulla piastra anteriore. 3. Il caricatore deve essere pulito. 4. L'o-ring deve essere sostituito. E lubrificato. 5. Sostituire la rondella di guarnizione.
Inceppamenti dell'utensile.	1. Punti metallici sbagliati o danneggiati. 2. Guida del piantatore danneggiata o usurata. 3. Vite del nasello o del caricatore allentata. 4. Il caricatore è sporco.	1. Modificare e usare i punti metallici giusti. 2. Verificare e sostituire il piantatore. 3. Serrare il caricatore. 4. Pulire il caricatore.

PT23G_Pneumatic_Manual_rev2_Layout 1 9/12/14 4:48 PM Page Ita8

ISTRUZIONI DI FUNZIONAMENTO

DISTINTA BASE della PUNZONATRICE PT23G

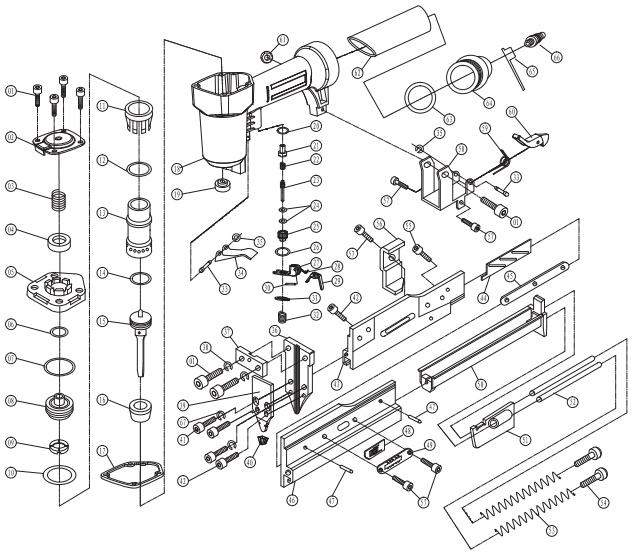

Voce	Descrizione	Uso	Voce	Descrizione	Uso	Voce	Descrizione	Uso	Voce	Descrizione	Uso
1	Bullone esagonale M5 x 20	7	18	Alloggiamento	1	35	Molla di arresto 2,5	2	52	Barra guida	2
2	Deflettore dell'aria	1	19	Guarnizione di gomma	1	36	Guida del drive	1	53	Molla spintore	2
3	Molla della valvola a battente	1	20	Anello di guarnizione 12 x 7,2 x 3	1	37	Piastra d'isolamento	1	54	Bullone di fissaggio M 4 x 4	2
4	Anello di guarnizione 16 x 8 x 2,6	1	21	Manicotto della valvola	1	38	Guarnizione elastica	2	55	Bullone esagonale M 4 x 8	1
5	Cappuccio del cilindro	1	22	Molla della valvola	1	39	Piastra di copertura	1	56	Piastra di posizione	1
6	O-ring 11,7 x 2,4	1	21	Stelo della valvola dell'aria	1	40	Coperchio di sicurezza	1	57	Bullone esagonale M 4 x 6	5
7	O-ring 26,2 x 2,4	1	24	O-ring 2,5 x 1,5	2	41	Bullone esagonale M4 x 14	2	58	Sede di collegamento	5
8	Valvola a battente	1	25	Sede della valvola	1	42	Bullone esagonale M4 x 6	3	59	Molla	1
9	Guarnizione	1	26	O-ring 11,2 x 2	1	43	Caricatore sinistro	1	60	Chiavistello	1
10	O-ring 21,3 x 3	1	27	PIASTRA DEL GRILLETTO	1	44	Piastra di regolazione	1	61	Vite autobloccante	1
11	Collare	1	28	MOLLA	1	45	Bullone regolatore della lunghezza del chiodo	1	62	Impugnatura di gomma	1
12	O-ring 30,2 x 2,65	1	29	GRILLETTO SECONDARIO	1	46	Caricatore destro	1	63	O-ring 35,5 x 2,3	1
13	Cilindro	1	30	PERNO A MOLLA (3 x 12)	1	47	Perno A4 x 6	2	64	Cappuccio terminale	1
14	O-ring 18 x 2,65	1	31	MOLLA DI ARRESTO	1	48	Pezzo regolatore	1	65	Cappuccio dello spinotto dell'ingresso dell'aria	1
15	Gruppo pistone	1	32	Molla del grilletto	1	49	Dispositivo di scorrimento della lunghezza del chiodo	1	66	Spinotto dell'ingresso dell'aria	2
16	Paraurti	1	33	Perno	2	50	Coperchio del caricatore	1	67	Guarnizione elastica 4	2
17	Guarnizione di tenuta	1	34	Grilletto	1	51	Spintore	1			

PT23G_Pneumatic_Manual_rev2_Layout 1 9/12/14 4:48 PM Page Port1

ARROW™
HOW IT ALL COMES TOGETHER

PREGADOR PNEUMÁTICO PT23G™

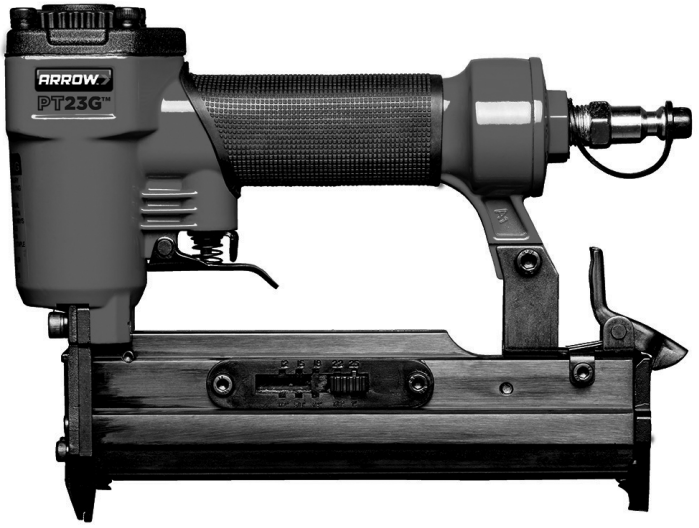

Manual de Instruções

Informação Importante.
Leia com atenção antes de usar.

Após a compra deste produto, leia e siga todas as regras de segurança e o manual de instruções antes da primeira utilização.

Inclui:

- Dados Técnicos
- Regras Importantes de Segurança
- Instruções de Operação
- Manutenção Lista de Peças

www.arrowfastener.com

GARANTIA LIMITADA DE 3 ANOS

Arrow Fastener Company garante ao comprador original ("a si") que este produto não terá defeitos de origem em materiais e de fabricação durante 3 anos após a sua aquisição. Se o produto não cumprir esta garantia, a Arrow, a seu critério, reparará ou substituirá o produto por um produto equivalente sem nenhum custo para o comprador. Esta garantia não é transmissível. Para melhor desempenho, use pregos da marca Arrow, autênticos. Os pregos Arrow são feitos com tolerâncias exatas para garantir o desempenho sem problemas. Esta garantia não cobre defeitos ou danos causados pelo uso de pregos que não sejam da marca Arrow. Esta garantia também não cobre danos relacionados com o desgaste natural, por uso indevido, má utilização, negligência, acidente, desastre natural ou alteração do produto sem o consentimento da Arrow. DE ACORDO COMO O PERMITIDO POR LEI, QUALQUER GARANTIA IMPLÍCITA, INCLUINDO QUALQUER GARANTIA DE COMERCIALIZAÇÃO OU ADEQUAÇÃO A UM DETERMINADO PROPÓSITO, SÃO LIMITADAS AO MESMO PERÍODO DESTA GARANTIA EXPRESSA. Alguns Estados não permitem limitações na duração de uma garantia implícita, portanto a limitação acima pode não se aplicar a si. NENHUMA OUTRA GARANTIA EXPRESSA FOI FEITA OU SERÁ FEITA PELA ARROW NO QUE RESPEITA A ESTE PRODUTO. A ARROW NÃO SERÁ RESPONSÁVEL POR PREJUÍZOS ESPECIAIS, INCIDENTAIS OU INDIRETOS, SE DECORRENTES DA VIOLAÇÃO DA GARANTIA, QUEBRA DE CONTRATO, ATO ILÍCITO, OU DE OUTRA FORMA. Alguns estados não permitem a exclusão de prejuízos incidentais ou indiretos, assim a exclusão e as limitações acima podem não se aplicar a si. Esta garantia dá-lhe direitos legais específicos e também poderá ter outros direitos que variam de estado para estado. Esta garantia não afeta os seus direitos estatutários. No Canadá, as disposições acima não se destinam a operar onde for proibido por lei e não impedem o funcionamento de qualquer estatuto de proteção do consumidor provincial aplicável que pode em determinadas circunstâncias estender a garantia expressa neste documento. Para obter os benefícios desta garantia, deve enviar o produto devidamente embalado com o comprovativo de compra e com porte pago para:

Arrow Fastener Co., LLC
271 Mayhill Street, Saddle Brook, N.J. 07663 U.S.A.

Dados Técnicos

Capacidade..... 140 peças
Comprimento do agrafo..... 1/2"-1" (12-25mm)
Dimensão do ferrolho..... Ga23 dia 0.63
Pressão de funcionamento..... 60-100PSI (4-7 bar)
Entrada de ar..... 1/4" N.P.T.
Dimensão..... 1,77"x5,78" x8,46" (45x147x215 mm)
Peso ..... 2,2 lbs (1,0kgs)

SEGURANÇA GERAL

1. MANTER AS CRIANÇAS, VISITANTES E PESSOAS DE PASSAGEM AFASTADOS DA FERRAMENTA. Distrações podem causar uso indevido e possível perda de controlo. Quando a ferramenta não está operacional deve ser encerrada em lugar seguro fora do alcance das crianças.
2. USE ÓCULOS DE SEGURANÇA E PROTEÇÃO DE OUVIDOS:: Operadores de ferramentas de ar e outras pessoas na área de trabalho devem usar sempre óculos de segurança e proteção de ouvidos para evitar ferimentos com detritos soltos, bem como possíveis danos auditivos.
3. NUNCA USE OXIGÉNIO, COMBUSTÍVEL OU QUALQUER OUTRO GÁS ENGARRAFADO como fonte de alimentação ou poderá causar uma explosão e danos pessoais graves. (Consultar fig. 2.)
4. NÃO LIGUE A FERRAMENTA A AR COMPRIMIDO QUE EXCEDA 120 PSI.
5. CERTIFIQUE-SE DE QUE A MANGUEIRA ESTÁ LIVRE DE QUALQUER OBSTRUÇÃO OU OBSTÁCULOS. Mangueiras emaranhadas podem causar perda de equilíbrio.
6. MANTENHA A FERRAMENTA APONTADA PARA LONGE DE SI e dos outros, sempre, e mantenha as mãos, outras partes do corpo afastadas da área traseira como segurança contra possíveis lesões.
7. RETIRE A FERRAMENTA DA FICHA DE ALIMENTAÇÃO DE AR ANTES DE CARREGAR OS FIXADORES para evitar incêndios acidentais durante a ligação.
8. NÃO MANTENHA O GATILHO OU A SEGURANÇA PREMIDOS QUANDO CARREGAR OS AGRAFOS. Isto pode causar um disparo acidental e podem ocorrer danos físicos.
9. DESLIGAR A FERRAMENTA DA MANGUEIRA DE ABASTECIMENTO DE AR e fechar o compressor antes de realizar a manutenção e quando não a estiver a operar.
10. NÃO SE EXCEDA DURANTE A UTILIZAÇÃO. Manter-se bem posicionado em todos os momentos para evitar perdas de equilíbrio e potenciais danos físicos.
11. NÃO ACIONAR OS AGRAFOS JUNTO DA EXTREMIDADE DO MATERIAL. Isto pode causar o rachamento potencial da peça de trabalho resultando em que os agrafos façam ricochete causando danos físicos a si ou aos seus colegas de trabalho.
12. NÃO ACIONAR AGRAFOS SOBRE AGRAFOS FIXOS, ou os agrafos podem fazer ricochete causando danos pessoais.
13. NUNCA USAR UMA FERRAMENTA COM FUGA DE AR, QUE TENHA PEÇAS EM FALTA OU DANIFICADAS OU QUE NECESSITE DE REPARAÇÃO. E certifique-se que todos os parafusos estão devidamente apertados.
14. OPERAR A FERRAMENTA SEMPRE EM LOCAIS LIMPOS E BEM ILUMINADOS. Certifique-se que a área de trabalho está livre de detritos.
15. USE APENAS PEÇAS E ACESSÓRIOS recomendados pelos fabricantes.
16. CONHECER A ESPESSURA DO MATERIAL DURANTE A UTILIZAÇÃO. Um prego saliente pode causar danos físicos.
17. NÃO COLOCAR PREGOS ÀS CEGAS NAS SUPERFÍCIES. Tenha em atenção possíveis fios elétricos, canalizações ou outro tipo de obstáculos que possam causar danos ou lesões.

PT23G_Pneumatic_Manual_rev2_Layout 1 9/12/14 4:48 PM Page Port4

⚠CUIDADO!

Poeira criada por abrasivos, serração, trituração, perfuração e outras atividades de construção, contém produtos químicos conhecidos no Estado da Califórnia por causar problemas oncológicos, defeitos congénitos ou outros problemas reprodutivos.

Alguns exemplos destes produtos químicos são:

- Chumbo de tintas à base de chumbo
- Sílica cristalina de tijolos e cimento e outros produtos de alvenaria
- Arsénico e crómio de madeiras tratadas quimicamente

O risco destas exposições varia, de acordo com a frequência com que se faz este tipo de trabalho. Para reduzir a exposição a estes produtos químicos: trabalhe numa área bem ventilada e trabalhe com equipamento de segurança aprovado, como máscaras de poeira que são especialmente concebidas para filtrar partículas microscópicas.

O uso desta ferramenta pode gerar e/ou libertar poeiras, que podem causar lesões respiratórias graves e permanentes. Use sempre proteção respiratória aprovada por NIOSH/OSHA, apropriada para exposição às poeiras. Direcione as partículas para longe do rosto e corpo. Utilize sempre a ferramenta em área bem ventilada e garanta uma remoção de poeiras adequada. Use o sistema de recolha de poeiras sempre que possível.

PT23G_Pneumatic_Manual_rev2_Layout 1 9/12/14 4:48 PM Page Port5

Descrição

O pregador pneumático PT23G da Arrow aciona pregos sem cabeça 23G de ½" a 1" (12mm a 25mm) de comprimento. Tem corpo de alumínio fundido para forte acionamento e depósito de peso leve oxidado e temperado. Também incluído existe uma tranca de libertação rápida para desobstrução rápida de bloqueios e carga rápida. Pregos sem cabeça são perfeitos para decoração sem deixar marcas. Economia no consumo de ar e baixo ruído é excelente para traseiras de móveis, estofados, painéis, gavetas, corrimãos, etc.

Abastecimento de ar

1. Usar ar comprimido limpo, seco e regulado a 60-100 psi (4-7 bar)
2. Nunca exceder a pressão máxima e mínima. Pressão muito baixa ou muito alta pode causar ruído desgaste ou falhas de ignição.
3. Ao ligar a alimentação de ar mantenha sempre as mãos e corpo afastados da área de descarga da ferramenta.
4. Um filtro regulador da lubrificação é necessário e deve estar localizado o mais próximo possível da ferramenta.
5. Manter o filtro de ar limpo. Um filtro sujo reduz a pressão do ar para a ferramenta, causando uma redução na potência e eficiência.
6. Para um melhor desempenho, instale um conector rápido na sua ferramenta e engate rápido na mangueira se possível.
7. Certifique-se de que todas as conexões no sistema de abastecimento de ar estão seladas para evitar perdas de ar.

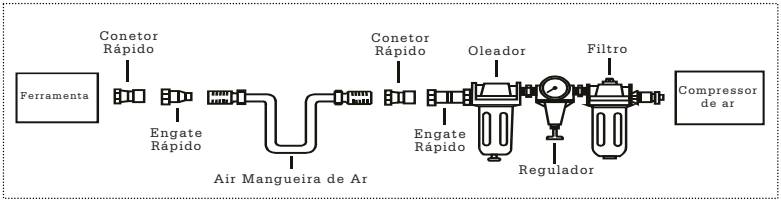

PT23G_Pneumatic_Manual_rev2_Layout 1 9/12/14 4:48 PM Page Port6

Carga e Operação

⚠CUIDADO!

Desligue sempre a ferramenta do ar comprimido antes de carregar. Quando carregar a ferramenta mantenha-a sempre apontada para longe de si e dos outros. Certifique-se de que não está a segurar na ferramenta com o gatilho premido enquanto está a carregar para evitar o disparo acidental.

1. Inserir um pente de agrafos no depósito. Manter a ferramenta apontada para baixo e não na posição de premida.
2. Libertar o fecho e o propulsor, deslizar o propulsor contra os pregos.
3. Teste a profundidade de ação num pedaço de madeira antes de usar. Se os agrafos forem acionados demasiado longe ou não suficientemente longe, ajustar o regulador para fornecer mais ou menos pressão de ar conforme necessário
4. Nunca utilizar a ferramenta a menos que o bico de segurança esteja em contacto com a peça de trabalho. Não utilizar a ferramenta sem agrafos ou poderá causar em danos à ferramenta.
5. Nunca disparar agrafos para o ar porque os agrafos podem ferir o operador ou outras pessoas e pode resultar em danos para a ferramenta.
6. A ferramenta pneumática está equipada com um mecanismo de segurança que desativa a ferramenta, a menos que a segurança de contacto esteja premida. Segurar, com firmeza, o corpo do injetor e pressionar a segurança na peça de trabalho, onde o prego será aplicado. Prima o gatilho para inserir o prego na peça de trabalho.

MANUTENÇÃO

⚠CUIDADO!

Desligar a ferramenta do compressor de ar antes de ajustar, eliminar bloqueios, manutenção, instalação e quando não está em funcionamento.

- É necessária lubrificação regular da ferramenta. Por favor, adicionar 2 a 6 gotas de óleo lubrificante na entrada de ar antes de cada dia de trabalho ou após 2 horas de uso contínuo, dependendo das características da peça de trabalho ou tipo de agrafos
- Verificar e alterar todos os anéis em O desgastados ou danificados, vedações hidráulicas, etc. Aperte todos os parafusos e tampas para evitar lesões pessoais.
- Inspecionar o gatilho e o mecanismo de segurança para garantir que o sistema está completo e funcional, sem peças soltas ou em falta.
- Manter o depósito e o bico da ferramenta limpos e livres de quaisquer partículas de sujidade ou abrasivas.

SOLUÇÃO DE PROBLEMAS

O formulário a seguir faz a listagem do sistema de operação comum com problemas e soluções. Por favor, ler com atenção e seguir o formulário.

⚠CUIDADO!

Se qualquer um dos seguintes sintomas aparecer durante a operação, parar de usar a ferramenta imediatamente, ou poderão ocorrer ferimentos pessoais graves. Apenas pessoal qualificado ou um centro de serviços autorizado pode executar reparações ou substituições da ferramenta. Desligar a ferramenta do fornecimento de ar antes de tentar a reparação ou ajuste. Quando substituir os anéis em O ou o cilindro, lubrificar com óleo da ferramenta hidráulica antes da montagem.

SINTOMA	PROBLEMA	SOLUÇÃO
Fuga de ar perto da extremidade da ferramenta ou na zona do gatilho.	1. O anel em O da válvula do gatilho está danificado. 2. A válvula do cabeçote do gatilho está danificada. 3. A haste da válvula do gatilho, a vedação hidráulica ou os anéis em O estão danificados.	1. Verificar e substituir o anel em O. 2. Verificar e substituir. 3. Verificar e substituir a haste da válvula do gatilho, a vedação hidráulica ou o anel em O.
Fuga de ar perto da parte inferior da ferramenta.	1. Parafusos soltos. 2. Anéis em O ou o amortecedor desgastados ou danificados.	1. Apertar os parafusos. 2. Verificar e substituir os anéis em O ou o amortecedor.
Fuga de ar entre o corpo e a tampa do cilindro.	1. Parafusos soltos 2. Anéis em O ou vedações hidráulicas usadas ou danificadas.	1. Apertar os parafusos. 2. Verificar e substituir os anéis em O ou o amortecedor.
Lâmina a empurrar o agrafo demasiado fundo.	1. Amortecedor desgastado. 2. Pressão de ar demasiado alta	1. Substituir amortecedor. 2. Ajustar a pressão de ar.
A ferramenta não funciona bem: não é possível acionar o agrafo ou a funcionar de forma lenta.	1. Abastecimento inadequado de ar. 2. Lubrificação inadequada 3. Anéis em O ou vedantes desgastados ou danificados 4. Porta do Escape na cabeça do cilindro está bloqueada.	1. Verificar o adequado abastecimento de ar. 2. Colocar 2 ou 6 gotas de óleo na entrada de ar. 3. Verificar e substituir os anéis em O ou o vedante. 4. Substituir as peças internas danificadas.
A ferramenta larga agrafos.	1. Amortecedor desgastado ou mola danificada. 2. Sujidade na placa dianteira. 3. A sujidade ou os danos impedem os agrafos de se moverem livremente no depósito. 4. Anel em O desgastado ou seco no pistão ou necessita ser lubrificado. 5. Vedação hidráulica da tampa do cilindro tem uma fuga.	1. Substituir amortecedor ou mola de propulsor. 2. Limpar o canal de acionamento na placa dianteira. 3. O depósito necessita ser limpo. 4 O anel em O necessita ser substituído. E lubrificado. 5. Substituir anilha de vedação
Obstrução da ferramenta.	1. Agrafos incorretos ou danificados. 2. Guia de acionamento desgastado ou danificado. 3. Parafuso do depósito ou do bico solto. 4. O depósito está sujo.	1. Mudar e usar o agrafo correto. 2. Verificar e substituir o acionador. 3. Apertar o depósito. 4. Limpar o depósito.

INSTRUÇÕES DE OPERAÇÃO

LISTA DE MATERIAIS DE PT23G PREGADOR PNEUMÁTICO

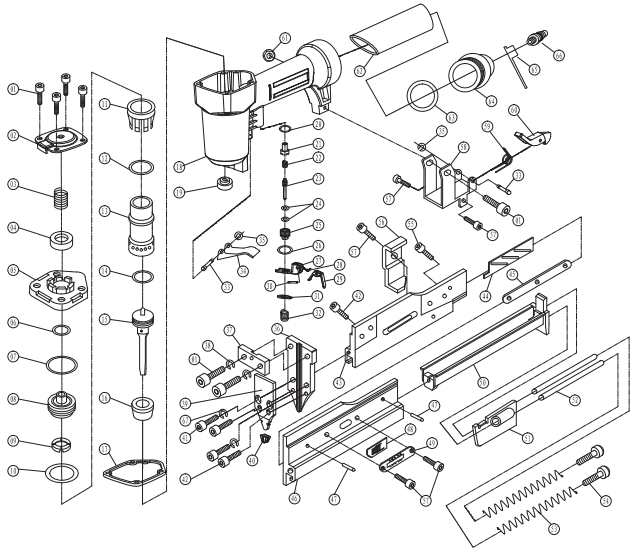

Item	Descrição	Utilização	Item	Descrição	Utilização	Item	Descrição	Utilização	Item	Descrição	Utilização
1	Parafuso Hexagonal M5x20	7	18	Encaixe	1	35	Retentor 2,5	2	52	Barra Guia	2
2	Defletor de ar	1	19	Junta de Borracha	1	36	Guia de Acionamento	1	53	Mola de propulsor	2
3	Mola da válvula do cabecote	1	20	Anel de vedação 12x7,2x3	1	37	Placa de Isolamento	1	54	Parafuso do travão M4x4	2
4	Anel de Vedação 16x8x2,6	1	21	Manga da válvula	1	38	Junta de Mola	2	55	Parafuso Hexagonal M4x8	1
5	Tampa do Cilindro	1	22	Mola da válvula	1	39	Placa de cobertura	1	56	Placa de posição	1
6	Anel em O 11,7x2,4	1	21	Haste da Válvula de Ar	1	40	Tampa de segurança	1	57	Parafuso Hexagonal M4x6	5
7	Anel em O 26,2x2,4	1	24	Anel em O 2,5x1,5	2	41	Parafuso Hexagonal M4x14	2	58	Assento de conexão	5
8	Válvula do cabeçote	1	25	Sede de válvula	1	42	Parafuso Hexagonal M4x6	3	59	Mola	1
9	Junta	1	26	Anel em O 11,2x2	1	43	Depósito Esquerdo	1	60	Fecho	1
10	Anel em O 21,3x3	1	27	PLACA DE GATILHO	1	44	Placa reguladora	1	61	Parafuso de bloqueio automático	1
11	Cinta	1	28	MOLA	1	45	Parafuso de Ajuste do Comprimento do Prego	1	62	Punho de Borracha	1
12	Anel em O 30,2x2,65	1	29	ACIONADOR SECUNDÁRIO	1	46	Depósito direito	1	63	Anel em O 35,5x2,3	1
13	Cilindro	1	30	PINO DE MOLA (3 X 12)	1	47	Pino A4x6	2	64	Tampa da Extremidade	1
14	Anel em O 18x2,65	1	31	ANEL DE GANCHO	1	48	Peça de ajuste	1	65	Tampa da ficha de entrada de ar	1
15	Conjunto do Pistão	1	32	Mola do acionador	1	49	Cursor do comprimento do prego	1	66	Ficha de Entrado do Ar	2
16	Amortecedor	1	33	Pino	2	50	Tampa do depósito	1	67	Junta de Mola 4	2
17	Junta de Vedação	1	34	Acionador	1	51	Propulsor	1			

PT23G_Pneumatic_Manual_rev2_Layout 1 9/12/14 4:18 PM Page Russ1

ARROW™
HOW IT ALL COMES TOGETHER

Технические данные PT23G™

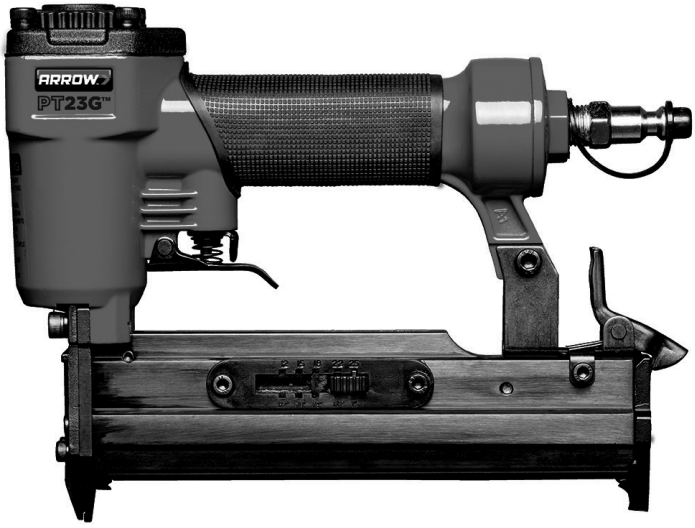

Руководство по эксплуатации

Важная информация.
Внимательно прочтите перед использованием инструмента.

После покупки данного изделия, перед первым его использованием, необходимо ознакомиться со всеми правилами техники безопасности и рабочими инструкциями и неукоснительно их соблюдать.

Includes:

- Технические характеристики
- Важные правила техники безопасности
- Руководство по эксплуатации
- Техобслуживание Список составных частей

www.arrowfastener.com

PT23G_Pneumatic_Manual_rev2_Layout 1 9/12/14 4:48 PM Page Russ2

ОГРАНИЧЕННАЯ ГАРАНТИЯ СРОКОМ НА **3** ГОДА

Компания Arrow Fastener гарантирует непосредственному покупателю (далее – «Вы») отсутствие в данном изделии изначальных дефектов материалов и изготовления в течение 3 лет после покупки. Если изделие не соответствует настоящим гарантийным обязательствам, компания Arrow бесплатно произведет, по собственному усмотрению, его ремонт или замену на эквивалентное изделие. Настоящие гарантийные обязательства не подлежат передаче третьим лицам. Для обеспечения безупречной работы используйте оригинальные гвозди компании Arrow. Гвозди Arrow изготовлены с точными допусками, что обеспечивает отсутствие сбоев при работе. Настоящие гарантийные обязательства не охватывают дефекты или повреждения, вызванные использованием гвоздей, не являющихся оригинальными гвоздями Arrow. Настоящие гарантийные обязательства также не включают повреждения, вызванные естественным износом, неправильным использованием, проявлением небрежности, аварийными ситуациями, стихийными бедствиями или внесением изменений в изделие без разрешения компании Arrow. В СООТВЕТСТВИИ С ДЕЙСТВУЮЩИМ ЗАКОНОДАТЕЛЬСТВОМ, ЛЮБЫЕ ПОДРАЗУМЕВАЕМЫЕ ГАРАНТИИ, ВКЛЮЧАЯ ЛЮБЫЕ ГАРАНТИИ ТОВАРОПРИГОДНОСТИ ИЛИ СООТВЕТСТВИЯ ДЛЯ КОНКРЕНТЫХ ЦЕЛЕЙ, ОГРАНИЧИВАЮТСЯ СРОКОМ ДЕЙСТВИЯ НАСТОЯЩИХ ГАРАНТИЙНЫХ ОБЯЗАТЕЛЬСТВ ПРОИЗВОДИТЕЛЯ. В некоторых штатах США не допускается ограничение срока действия гарантийных обязательств, предоставляемых в силу закона, поэтому вышеуказанное ограничение может к Вам не относиться. КОМПАНИЯ ARROW НЕ ПРЕДОСТАВЛЯЕТ И НЕ БУДЕТ ПРЕДОСТАВЛЯТЬ НИКАКИХ ДРУГИХ ГАРАНТИЙНЫХ ОБЯЗАТЕЛЬСТВ ПРОИЗВОДИТЕЛЯ В ОТНОШЕНИИ ДАННОГО ИЗДЕЛИЯ. КОМПАНИЯ ARROW НЕ НЕСЕТ ОТВЕТСТВЕННОСТИ ЗА ОСОБЫЙ, СЛУЧАЙНЫЙ ИЛИ КОСВЕННЫЙ УЩЕРБ, ВЫЗВАННЫЙ НАРУШЕНИЕМ НАСТОЯЩИХ ГАРАНТИЙНЫХ ОБЯЗАТЕЛЬСТВ, НАРУШЕНИЕМ УСЛОВИЙ ДОГОВОРА, НАРУШЕНИЕМ ПРАВИЛ ЭКСПЛУАТАЦИИ ИЛИ ИНЫМИ НАРУШЕНИЯМИ. В некоторых штатах США не допускается исключение случайного или косвенного ущерба, поэтому вышеуказанное ограничение может к Вам не относиться. Настоящие гарантийные обязательства предоставляют Вам конкретные юридические права, при этом Вы также можете иметь другие права, которые могут различаться в разных штатах. Настоящие гарантийные обязательства не затрагивают Ваши законные права. В Канаде вышеуказанные положения не будут действовать там, где они запрещены законом, и они не будут препятствовать действию любого применимого закона провинции о защите прав потребителей, который в определенных обстоятельствах может расширять действие настоящих гарантийных обязательств производителя. Для использования настоящих гарантийных обязательств Вам необходимо отправить надежно упакованное изделие с подтверждением покупки и с оплатой почтовых сборов по адресу:

Arrow Fastener Co., LLC
271 Mayhill Street, Saddle Brook, N.J. 07663 U.S.A.

Технические данные

Объем заряда	140 шт.
Длина гвоздей	1/2 дюйма - 1 дюйм (12-25 мм)
Размер гвоздей	калибр 23 диам. 0,63
Рабочее давление	60-100 PSI (4-7 бар)
Входное отверстие для воздуха	1/4 дюйма (N.P.T.)
Размеры	1,77 x 5,78 x 8,46 дюйма (45 x 147 x 215 мм)
Вес	2,2 ф. (1,0 кг)

PT23G_Pneumatic_Manual_rev2_Layout 1 9/12/14 4:18 PM Page Russ3

ОБЩИЕ ПРАВИЛА БЕЗОПАСНОСТИ

1. НЕ ДОПУСКАЙТЕ К ИНСТРУМЕНТУ ДЕТЕЙ, ПОСЕТИТЕЛЕЙ И ПОСТОРОННИХ ЛИЦ. Не отвлекайтесь во время работы, так как это может вызвать сбои и потерю контроля. Когда инструмент не используется, он должен находиться в закрытом безопасном месте вне доступа детей.
2. НАДЕВАЙТЕ ЗАЩИТНЫЕ ОЧКИ И ЗАЩИТУ ДЛЯ ОРГАНОВ СЛУХА Операторы пневматического инструмента и другие лица в зоне проведения работ всегда должны носить защитные очки и защиту для органов слуха, чтобы избежать травм от вылетающих осколков а также повреждения слуха.
3. ЗАПРЕЩАЕТСЯ ИСПОЛЬЗОВАТЬ КИСЛОРОД, ГОРЮЧИЕ ГАЗЫ ИЛИ ЛЮБЫЕ ДРУГИЕ ГАЗЫ В БАЛЛОНАХ в качестве источника питания, так как это может вызвать взрыв и привести к серьезным травмам. (см. рис. 2.)
4. НЕ ПОДКЛЮЧАТЬ ИНСТРУМЕНТ К ИСТОЧНИКУ СЖАТОГО ВОЗДУХА С ДАВЛЕНИЕМ ВЫШЕ 120 PSI.
5. ПРОВЕРЬТЕ ОТСУТСТВИЕ ПРЕПЯТСТВИЙ ИЛИ ЗАКУПОРКИ НА СОЕДИНИТЕЛЬНОМ ШЛАНГЕ. Спутанные шланги могут приводить к потере равновесия или точки опоры.
6. НИКОГДА НЕ НАПРАВЛЯЙТЕ ИНСТРУМЕНТ НА СЕБЯ или других людей, а также не приближайте руки или другие части тела к зоне за предохранителем во избежание возможных травм.
7. ПЕРЕД ЗАГРУЗКОЙ ГВОЗДЕЙ ОТКЛЮЧАЙТЕ ИНСТРУМЕНТ ОТ СЕТИ СЖАТОГО ВОЗДУХА для предотвращения его случайного срабатывания.
8. НЕ НАЖИМАЙТЕ НА КУРОК ИЛИ ПРЕДОХРАНИТЕЛЬ ВО ВРЕМЯ ЗАГРУЗКИ ГВОЗДЕЙ. Это может вызвать непреднамеренное срабатывание инструмента и повлечь травмы.
9. ОТСОЕДИНИТЕ ОТ ИНСТРУМЕНТА ШЛАНГ ПОДАЧИ СЖАТОГО ВОЗДУХА и выключите компрессор перед тем, как выполнять техобслуживание, либо в период времени когда инструмент не используется.
10. В ХОДЕ РАБОТЫ НЕ ТЯНИТЕ РУКУ С ИНСТРУМЕНТОМ СЛИШКОМ ДАЛЕКО. Всегда имейте надежную точку опоры во избежание потери равновесия и возможных травм.
11. НЕ ЗАБИВАЙТЕ ГВОЗДИ БЛИЗКО К КРАЮ МАТЕРИАЛА. Это может привести к раскалыванию заготовки и вылету гвоздей, которые могут нанести травмы Вам и другим работникам.
12. НЕ ЗАБИВАЙТЕ ГВОЗДИ ПОВЕРХ ДРУГИХ ГВОЗДЕЙ, так как при этом гвозди могут вылетать и вызывать травмы.
13. ЗАПРЕЩАЕТСЯ ИСПОЛЬЗОВАТЬ ИНСТРУМЕНТ С УТЕЧКАМИ ВОЗДУХА, ОТСУТСТВУЮЩИМИ ИЛИ ПОВРЕЖДЕННЫМИ ЧАСТЯМИ ИЛИ НУЖДАЮЩИЙСЯ В РЕМОНТЕ. Необходимо убедиться в том, что плотно затянуты все винты на инструменте.
14. СЛЕДУЕТ ВСЕГДА ИСПОЛЬЗОВАТЬ ИНСТРУМЕНТ В ЧИСТЫХ И ХОРОШО ОСВЕЩЕННЫХ МЕСТАХ. Проверьте, чтобы на рабочем месте не было никакого хлама.
15. ИСПОЛЬЗУЙТЕ ТОЛЬКО ТЕ ЧАСТИ И ПРИНАДЛЕЖНОСТИ, которые рекомендованы изготовителем.
16. ПРОВЕРЯЙТЕ ТОЛЩИНУ МАТЕРИАЛА ПЕРЕД РАБОТОЙ. Торчащие наружу гвозди могут приводить к травмам.
17. НЕ ЗАБИВАЙТЕ ГВОЗДИ БЕСПОРЯДОЧНО. Необходимо знать о наличии возможных электрических проводов, труб или других препятствий, которые могут приводить к травмам или повреждениям.

PT23G_Pneumatic_Manual_rev2_Layout 1 9/12/14 4:48 PM Page Russ4

⚠ПРЕДУПРЕЖДЕНИЕ!

Некоторые виды пыли, возникающей при механической шлифовке, пилении, заточке, сверлении и других строительных работах, содержат химические вещества, которые в штате Калифорния считаются причинами возникновения раковых заболеваний, дефектов при рождении детей и других повреждений репродуктивной функции организма.

Вот некоторые примеры таких химических веществ:

- свинец из красителей на свинцовой основе
- кристаллический кремний из кирпичей, цемента и других стройматериалов
- мышьяк и хром из химически обработанной древесины

Ваш риск оказаться подверженным воздействию этих веществ может быть различным, в зависимости от частоты выполнения работ данного типа. В целях снижения риска воздействия этих веществ, необходимо работать в хорошо проветриваемом месте, а также использовать утвержденные средства индивидуальной защиты, такие как маски от пыли, специально предназначенные для фильтрации микрочастиц.

При работе с данным инструментом может создаваться и/или распространяться пыль, которая может приводить к серьезным и долговременным травмам дыхательных путей или других органов. Для предотвращения воздействия пыли всегда используйте средства защиты дыхательных путей, утвержденные NIOSH/OSHA. Предотвращайте попадание частиц на лицо и тело. Всегда работайте с инструментом в хорошо проветриваемом помещении и обеспечивайте надлежащее удаление пыли. По возможности, используйте систему сбора пыли.

PT23G_Pneumatic_Manual_rev2_Layout 1 9/12/14 4:18 PM Page Russ5

Описание

Гвоздезабивной пистолет Arrow PT23G предназначен для забивания безшляпочных гвоздей калибра 23G длиной от ½ до 1 дюйма (от 12 до 25 мм). Его корпус из литого алюминия обеспечивает необходимую мощность, а магазин выполнен из легкого и прочного оксидированного материала. Инструмент также оснащен быстросъемным креплением, что позволяет легко прочищать его в случае забивки и быстро осуществлять загрузку. Безшляпочные гвозди прекрасно подходят для выполнения декоративной отделки, не оставляя следов. Благодаря экономичному расходу воздуха и низкому уровню шума, данный инструмент может успешно использоваться для тыльной стороны мебели, обивки, отделочных панелей, выдвижных ящиков, поручней и т.п.

Подача воздуха

1. Используйте чистый, сухой и отрегулированный сжатый воздух с давлением 60-100 psi (4-7 бар).
2. Никогда не превышайте максимальный и минимальный пределы давления. Слишком высокое или слишком низкое давление может вызывать чрезмерный шум, преждевременный износ или сбои в работе инструмента.
3. При подключении сжатого воздуха всегда держите руки и другие части тела на удалении от рабочей зоны инструмента.
4. На линии подачи необходимо установить узел подготовки воздуха с фильтром, регулятором давления и лубрикатором, как можно ближе к инструменту.
5. Необходимо поддерживать чистоту воздушного фильтра. Загрязнение фильтра приводит к снижению давления воздуха, поступающего на инструмент, из-за чего снижается мощность и производительность.
6. Для удобства работы, установите на инструмент быстрый разъем, а также, по возможности, быстроразъемное соединение на воздушном шланге.
7. Убедитесь в том, что все соединения в системе подачи воздуха герметичны и не имеют утечек.

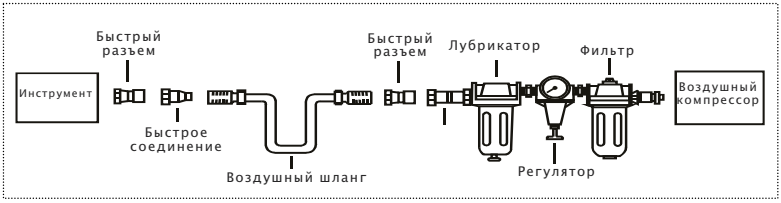

PT23G_Pneumatic_Manual_rev2_Layout 1 9/12/14 4:18 PM Page Russ6

Загрузка и работа

⚠ВНИМАНИЕ!

Перед загрузкой всегда отключайте инструмент от системы подачи сжатого воздуха. Во время загрузки никогда не направляйте инструмент на себя или других людей. Убедитесь в том, чтобы во время загрузки не был нажат курок инструмента, во избежание его случайного срабатывания.

1. Вставьте обойму гвоздей в магазин. Держите инструмент направленным вниз, не нажимая при этом на курок.
2. Отпустите защелку и поршень, подведите поршень к гвоздям.
3. Перед использованием проверьте глубину забивания на образце древесины. Если гвозди забиваются слишком глубоко или недостаточно глубоко, при помощи регулятора увеличьте или уменьшите давление воздуха по мере необходимости.
4. При работе с инструментом предохранительный наконечник должен всегда соприкасаться с заготовкой. Не вызывайте срабатывания незаряженного инструмента, так как это может привести к его повреждению.
5. Никогда не выстреливайте гвозди в воздух, так как это может привести к травмам оператора или других лиц, а также привести к повреждению инструмента.
6. Пневматический инструмент оснащен механизмом контактного предохранителя; работа инструмента возможна только при прижатом предохранителе. Крепко удерживая корпус инструмента прижмите предохранитель к заготовке, в которую нужно забить гвоздь. Нажмите на курок, чтобы забить гвоздь в заготовку.

ТЕХОБСЛУЖИВАНИЕ

⚠ВНИМАНИЕ!

Всегда отключайте инструмент от воздушного компрессора перед регулировкой, чисткой, обслуживанием, перемещением, а также в нерабочее время.

- Необходимо производить регулярную смазку инструмента. Добавляйте от 2 до 6 капель смазочного масла в отверстие подачи воздуха перед началом каждого рабочего дня или после 2 часов непрерывной работы, в зависимости от характеристик обрабатываемых заготовок или типа гвоздей.
- Проверяйте и заменяйте все изношенные или поврежденные уплотнительные кольца, прокладки и т.п. Плотно затягивайте все винты и колпачки, чтобы избежать травм.
- Проверяйте курок и предохранительный механизм и убедитесь в том, чтобы система была укомплектована и работоспособна, без незакрепленных или отсутствующих деталей.
- Поддерживайте чистоту магазина и наконечника инструмента, чтобы туда не попадала никакая грязь, пыль или абразивные частицы.

УСТРАНЕНИЕ НЕИСПРАВНОСТЕЙ

В таблице ниже приводятся основные возможные неисправности системы и способы их устранения. Внимательно ознакомьтесь с ней и соблюдайте указанный порядок действий.

⚠ВНИМАНИЕ!

При появлении любой из указанных ниже неисправностей во время работы необходимо немедленно прекратить использование инструмента, так как это может привести к серьезным травмам. Ремонт или замену инструмента могут осуществлять только квалифицированные специалисты или авторизованный сервисный центр. Перед тем, как приступать к ремонту или регулировке инструмента, необходимо отключить его от сети сжатого воздуха. При замене уплотнительных колец или цилиндра, производите смазку маслом для пневматических инструментов перед сборкой.

НЕИСПРАВНОСТЬ	ПРОБЛЕМА	СПОСОБ УСТРАНЕНИЯ
Утечка воздуха в верхней части инструмента или возле курка.	1. Повреждено уплотнительное кольцо клапана курка. 2. Повреждена головка клапана курка. 3. Повреждены шток, прокладка или	1. Проверьте и замените уплотнительное кольцо. 2. Проверьте и замените. 3. Проверьте и замените шток, прокладку или уплотнительное кольцо клапана курка.
Утечка воздуха в нижней части инструмента.	1. Винты плохо затянуты. 2. Изношены или повреждены уплотнительные кольца или амортизатор.	1. Затяните винты. 2. Проверьте и замените уплотнительные кольца или амортизатор.
Утечка воздуха между корпусом и колпачком цилиндра.	1. Винты плохо затянуты. 2. Изношены или повреждены уплотнительные кольца или прокладки.	1. Затяните винты. 2. Проверьте и замените уплотнительные кольца или амортизатор.
Гвоздь забивается слишком глубоко.	1. Изношен амортизатор. 2. Слишком высокое давление воздуха.	1. Замените амортизатор. 2. Отрегулируйте давление воздуха.
Инструмент плохо работает: гвоздь не забивается, либо работа замедлена.	1. Недостаточная подача воздуха. 2. Недостаточная смазка. 3. Изношены или повреждены уплотнительные кольца или прокладки. 4. Забито выходное отверстие головки цилиндра.	1. Проверьте правильную подачу воздуха. 2. Добавьте от 2 до 6 капель масла в отверстие для входа воздуха. 3. Проверьте и замените уплотнительные кольца или прокладки. 4. Замените изношенные внутренние детали.
Пропуск гвоздей во время работы инструмента.	1. Изношен амортизатор, или повреждена пружина. 2. Загрязнена передняя пластина. 3. Грязь или повреждение мешает гвоздям свободно перемещаться в магазине. 4. Изношено или загрязнено уплотнительное кольцо на поршне, либо не хватает смазки. 5. Утечка на прокладке крышки цилиндра.	1. Замените амортизатор или пружину поршня. 2. Прочистите направляющий канал на передней пластине. 3. Необходимо произвести чистку магазина. 4. Необходимо заменить и смазать уплотнительные кольца. 5. Замените уплотнительную шайбу.
Забивка инструмента.	1. Неправильные или поврежденные гвозди. 2. Повреждена или изношена направляющая. 3. Не затянуты резьбовые соединения магазина или наконечника. 4. Магазин загрязнен.	1. Замените и используйте правильные гвозди. 2. Проверьте и замените направляющую. 3. Затяните винты магазина. 4. Произведите чистку магазина.

PT23G_Pneumatic_Manual_rev2_Layout 1 9/12/14 4:48 PM Page Russ8

ИНСТРУКЦИЯ ПО ЭКСПЛУАТАЦИИ

КОМПЛЕКТАЦИЯ ГВОЗДЕЗАБИВНОГО ПИСТОЛЕТА **PT23G**

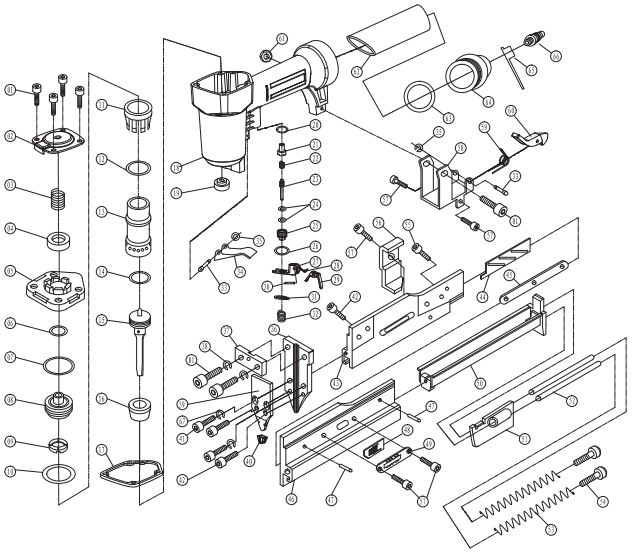

Поз	Описание	Применение	Поз	Описание	Применение	Поз	Описание	Применение	Поз	Описание	Применение
1	Шестигранный болт M5 x 20	7	18	Корпус	1	35	Упор 2.5	2	52	Направляющая планка	2
2	Дефлектор воздуха	1	19	Резиновая прокладка	1	36	Направляющая	1	53	Пружина поршня	2
3	Пружина нагнетательного клапана	1	20	Уплотнительное кольцо 12 x 7.2 x 3	1	37	Изоляционная пластина	1	54	Стопорный болт M4 x 4	2
4	Уплотнительное кольцо 16 x 8 x 2.6	1	21	Гильза клапана	1	38	Пружинная шайба	2	55	Шестигранный болт M4 x 8	1
5	Колпачок цилиндра	1	22	Пружина клапана	1	39	Пластина крышки	1	56	Позиционная пластина	1
6	Уплотнительное кольцо 11.7 x 2.4	1	21	Шток воздушного клапана	1	40	Предохранительная крышка	1	57	Шестигранный болт M4 x 8	5
7	Уплотнительное кольцо 26.2 x 2.4	1	24	Уплотнительное кольцо 2.5 x 1.5	2	41	Шестигранный болт M4 x 14	2	58	Соединительное гнездо	5
8	Нагнетательный клапан	1	25	Седло клапана	1	42	Шестигранный болт M4 x 6	3	59	Пружина	1
9	Прокладка	1	26	Уплотнительное кольцо 11.2 x 2	1	43	Левый магазин	1	60	Защелка	1
10	Уплотнительное кольцо 21.3 x 3	1	27	ПЛАСТИНА КУРКА	1	44	Регулирующая пластина	1	61	Самоблокирующийся винт	1
11	Втулка	1	28	ПРУЖИНА	1	45	Болт регулировки по длине гвоздей	1	62	Резиновая рукоятка	1
12	Уплотнительное кольцо 30.2 x 2.65	1	29	ВСПОМОГАТЕЛЬНЫЙ КУРОК	1	46	Правый магазин	1	63	Уплотнительное кольцо 35.5 x 2.3	1
13	Цилиндр	1	30	ПРУЖИННЫЙ ШТИФТ (3 X 12)	1	47	Штифт A4 x 6	2	64	Концевой колпачок	1
14	Уплотнительное кольцо 18 x 2.65	1	31	ЗАЖИМНОЕ КОЛЬЦО	1	48	Регулятор	1	65	Крышка пробки отверстия входа воздуха	1
15	Узел поршня	1	32	Пружина курка	1	49	Ползунок регулировки по длине гвоздей	1	66	Пробка отверстия входа воздуха	2
16	Амортизатор	1	33	Штифт	2	50	Крышка магазина	1	67	Уплотнение пружины 4	2
17	Уплотнительная прокладка	1	34	Курок	1	51	Поршень	1			

PT23G_Pneumatic_Manual_rev2_Layout 1 9/12/14 4:48 PM Page Poli1

ARROW™
HOW IT ALL COMES TOGETHER

PNEUMATYCZNA SZTYFCIARKA PT23G™

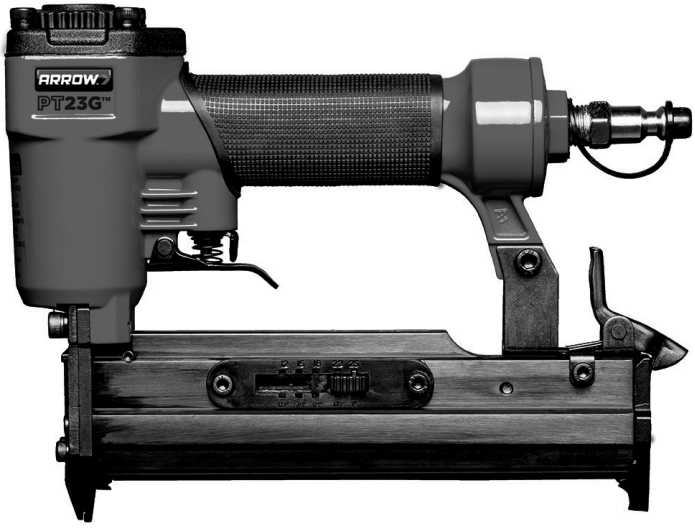

Instrukcja obsługi

Ważne informacje.
Proszę zapoznać się z tymi informacjami dokładnie przed użyciem narzędzia.

Po zakupie tego produktu i przed użyciem go po raz pierwszy, proszę zapoznać się ze wszystkimi zasadami bezpieczeństwa oraz zasadami obsługi urządzenia.

Zawiera:

- Dane techniczne
- Ważne zasady bezpieczeństwa
- Instrukcje obsługi
- Konserwacja Lista części

www.arrowfastener.com

3-LETNIA OGRANICZONA GWARANCJA

Firma Arrow Fastener gwarantuje oryginalnemu nabywcy i użytkownikowi ("Panu(i)"), brak wadliwości materiału produktu oraz jego wykonania przez okres 3 lat od chwili zakupu urządzenia. Jeśli produkt nie spełni warunków tej gwarancji, firma Arrow, wedle swojego uznania, bezpłatnie naprawi lub wymieni ten produkt na jego odpowiednik. Gwarancji tej nie można przenosić na innych użytkowników. Użycie oryginalnych gwoździ firmy Arrow zapewni najlepszą efektywność produktu. Gwoździe firmy Arrow wykonane są z dużą dokładnością w celu zapewnienia niezawodnego działania. Niniejsza gwarancja nie pokrywa wad lub szkód spowodowanych poprzez użycie innych gwoździ niż gwoździe marki Arrow. Niniejsza gwarancja nie pokrywa również szkód wynikających z normalnego zużycia produktu, niewłaściwego użytkowania, nadużywania, niedbałości lub nieuwagi, wypadku, klęski żywiołowej lub przebudowy produktu bez zgody firmy Arrow. W ZAKRESIE DOZWOLONYM PRZEZ PRAWO, DOWOLNE GWARANCJE DOROZUMIANE, W TYM RÓWNIEŻ WSZELKIE GWARANCJE ZBYWALNOŚCI LUB PRZYDATNOŚCI DO OKREŚLONEGO CELU, SĄ CZASOWO OGRANICZONE PODOBNIE, JAK WYRAŹNA GWARANCJA. W pewnych stanach ograniczenia czasowe dotyczące gwarancji dorozumianych nie są dozwolone, więc powyższe ograniczenie może nie znaleźć zastosowania w twoim przypadku. W ODNIESIENIU DO TEGO PRODUKTU FIRMA ARROW NIE ZAPEWNIA I NIE BĘDZIE ZAPEWNIAĆ ŻADNYCH INNYCH WYRAŹNYCH GWARANCJI. FIRMA ARROW NIE PONOSI ODPOWIEDZIALNOŚCI ZA SPECJALNE STRATY WYNIKOWE LUB POŚREDNIE NIEZALEŻNIE OD TEGO, CZY ODPOWIEDZIALNOŚĆ TA MA CHARAKTER KONTRAKTOWY, DELIKTOWY, CZY OPIERA SIĘ NA NARUSZENIU GWARANCJI LUB INNEJ PODSTAWY PRAWNEJ. W pewnych stanach wyłączenie strat wynikowych lub pośrednich jest niedozwolone, więc powyższe wyłączenie może nie znaleźć zastosowania w twoim przypadku. Gwarancja ta zapewnia nabywcy określone prawa; w zależności od stanu, inne prawa mogą również znajdować zastosowanie. Niniejsza gwarancja nie zmienia twoich praw ustawowych. W Kanadzie, powyższe warunki nie obowiązują tam, gdzie nie są prawnie dozwolone, nie kolidują one również z prawami ochrony konsumenta, obowiązującymi w danej prowincji, i mogącymi w danych okolicznościach przedłużyć obowiązywanie niniejszej wyraźnej gwarancji. Aby dochodzić roszczeń wynikających z tej gwarancji, należy przesłać starannie opakowany produkt wraz z dowodem zakupu i uiszczoną opłatą pocztową do:

Arrow Fastener Co., LLC
271 Mayhill Street, Saddle Brook, N.J. 07663 U.S.A.

Dane techniczne

Pojemność..... 140 szt
Długość zszywki..... 12-25mm (1/2"-1")
Rozmiar elementu złącznego..... Ga23 śr. 0.63
Ciśnienie robocze..... 4-7 bar (60-100PSI)
Wlot powietrza ..... 1/4" N.P.T.
Wymiary..... 45 x147x215mm (1.77"x5.78" x8.46")
Waga..... 1,0kg (2,2 lbs)

OGÓLNE ZASADY BEZPIECZEŃSTWA

1. NIE UŻYWAĆ, GDY W POBLIŻU ZNAJDUJĄ SIĘ DZIECI, OSOBY ODWIEDZJĄCE I OBSERWATORZY. Nieuwaga może spowodować niewłaściwe użytkowanie i utratę panowania nad narzędziem. Po użyciu, narzędzie należy przechowywać w bezpiecznym, niedostępnym dla dzieci miejscu.
2. NALEŻY ZAKŁADAĆ OKULARY OCHRONNE I SPRZĘT CHRONIĄCY USZY: O Operatorzy sprzętu pneumatycznego oraz osoby znajdujące się w miejscu pracy zobowiązani są do zakładania okularów ochronnych oraz sprzętu chroniącego uszy w celu uniknięcia obrażeń, które mogą spowodować wypadające z urządzenia odpady oraz ogólnej ochrony słuchu.
3. POD ŻADNYM POZOREM NIE UŻYWAĆ TLENU, GAZU ŁATWOPALNEGO LUB INNEGO GAZU SPRĘŻONEGO jako źródła napędu, ponieważ może to prowadzić do wybuchu i spowodowania poważnych obrażeń ciała. (patrz rys. 2.)
4. NIE PODŁĄCZAĆ URZĄDZENIA DO SPRĘŻONEGO POWIETRZA POD CIŚNIENIEM WYŻSZYM NIŻ 120PSI.
5. NALEŻY SPRAWDZIĆ CZY WĄŻ JEST DROŻNY I NIE ZACZEPIONY. Zaplątane węże mogą spowodować utratę równowagi lub potknięcie.
6. URZĄDZENIE NALEŻY ZAWSZE TRZYMAĆ SKIEROWANE OD SIEBIE i innych osób oraz nie zbliżać rąk, ani innych części ciała do obszaru pracy urządzenia, w celu uniknięcia obrażeń ciała.
7. URZĄDZENIE NALEŻY ODŁĄCZYĆ OD ŹRÓDŁA POWIETRZA PRZED WYPEŁNIENIEM GO ELEMENTAMI ZŁĄCZNYMI, aby zapobiec przypadkowemu wystrzeleniu podczas wypełniania.
8. NIE PRZYCISKAĆ SPUSTU ANI BLOKADY ZABEZPIECZAJĄCEJ PODCZAS ŁADOWANIA ZSZYWEK. Może to spowodować niezamierzone wystrzelenie oraz obrażenia ciała.
9. ODŁĄCZYĆ URZĄDZENIE OD WĘŻA ZASILAJĄCEGO POWIETRZEM oraz wyłączyć sprężarkę przed rozpoczęciem konserwacji urządzenia i w okresie nieużywania.
10. PODCZAS PRACY Z URZĄDZENIEM NIE NALEŻY ZBYT DALEKO SIĘGAĆ. Podczas obsługi urządzenia należy stać na równym gruncie, aby zachować równowagę, której utrata może spowodować obrażenia ciała.
11. NIE WBIJAĆ ELEMENTÓW ZŁĄCZNYCH ZBYT BLISKO KRAWĘDZI MATERIAŁU. Może to spowodować rozwarstwienie się materiału i odbicie elementu złącznego oraz doprowadzić do obrażeń ciała współpracowników.
12. NIE WBIJAĆ ELEMENTÓW ZŁĄCZNYCH W ELEMENTY JUŻ WBITE, gdyż elementy złączne mogą się odbić i spowodować obrażenia ciała.
13. NIGDY NIE NALEŻY UŻYWAĆ URZĄDZENIA, Z KTÓREGO UCHODZI POWIETRZE, W KTÓRYM BRAKUJE CZĘŚCI LUB KTÓRE WYMAGA NAPRAWY, należy też sprawdzić, czy wszystkie śruby są mocno przykręcone.
14. ZAWSZE NALEŻY KORZYSTAĆ Z URZĄDZENIA W CZYSTYM I DOBRZE OŚWIETLONYM MIEJSCU. Należy sprawdzić czy miejsce pracy jest wolne od wszelkich odpadów.
15. NALEŻY UŻYWAĆ WYŁĄCZNIE TAKICH CZĘŚCI I OSPRZĘTU, które są zalecane przez producenta.
16. NALEŻY BYĆ ŚWIADOMYM GRUBOŚCI MATERIAŁU PODCZAS JEGO UŻYWANIA. Wystający gwóźdź może spowodować obrażenia ciała.
17. NIE NALEŻY WBIJAĆ GWOŹDZI W POWIERZCHNIE NA ŚLEPO. Trzeba wiedzieć, gdzie znajdują się instalacje elektryczne, wodno-kanalizacyjne lub inne podobne przeszkody, mogące spowodować obrażenia, lub uleć uszkodzeniu.

PT23G_Pneumatic_Manual_rev2_Layout 1 9/12/14 4:48 PM Page Poli4

⚠OSTRZEŻENIE!

Pewne rodzaje pyłu powstającego wskutek ścierania, szlifowania, piłowania, wiercenia oraz innych czynności budowlanych dokonywanych za pomocą zasilanych urządzeń, zawiera środki chemiczne, które w stanie Kalifornia uważane są za rakotwórcze, powodujące wady wrodzone oraz zaburzenia płodności.

Niektóre z tych środków to:

- Ołów z farb na bazie ołowiu
- Krzemionka krystaliczna z cegieł oraz cementu i innych materiałów murarskich
- Arszenik i chrom z drewna budowlanego poddanego obróbce chemicznej

Poziom ryzyka wynikającego z narażenia na działanie tych środków zależy od tego, jak często wykonywane są tego rodzaju prace. W celu zmniejszenia narażenia na działanie tych środków chemicznych: należy wykonywać pracę w miejscach o dobrej wentylacji, oraz pracować korzystając z zatwierdzonego sprzętu ochronnego, jak np. maski przeciwpyłowe, których konstrukcja nie pozwala na przenikanie mikroskopijnych cząsteczek.

Korzystanie z tego urządzenia może prowadzić do wytwarzania i/lub rozprzestrzeniania się pyłu, o właściwościach powodujących poważne i stałe uszkodzenie systemu oddechowego lub inne problemy zdrowotne. Należy używać sprzęt chroniący drogi oddechowe wyłącznie taki, który został zatwierdzony przez NIOSH/OSHA do stosowania w sytuacjach narażenia na działanie pyłu. Cząsteczki pyłu należy kierować w przeciwną stronę, z dala od twarzy i ciała. Urządzenie należy używać wyłącznie w pomieszczeniach o dobrej wentylacji z właściwym systemem usuwania pyłu. Zawsze, gdy jest to możliwe, należy używać systemu odpylania.

PT23G_Pneumatic_Manual_rev2_Layout 1 9/12/14 4:48 PM Page Poli5

Opis

Sztyfciarka firmy Arrow PT23G wbija sztyfty bez główek 23G od 12mm do 25mm (½" do 1") długości. Korpus odlany pod ciśnieniem wykonany jest z aluminium, aby zapewnić dużą siłę wbijania i wyposażony w lekki utwardzony magazynek. Posiada również zatrzask szybkiego uwalniania w celu szybkiego usuwania zacięć i szybkiego ładowania. Bezgłówkowe sztyfty świetnie nadają się do prac wykończeniowych, ponieważ nie zostawiają żadnych śladów. Przy oszczędnym zużyciu powietrza oraz niskim natężeniu hałasu nadaje się znakomicie do pracy przy tylnych ściankach mebli, tapicerki, paneli, szuflad, poręczy, itd.

Źródło powietrza zasilającego

1. Należy stosować czyste, suche i regulowane sprężone powietrze pod ciśnieniem 4-7 bar (60 - 100psi)
2. Pod żadnym pozorem nie należy stosować ciśnienia niższego niż minimalne lub wyższego niż maksymalne. Zbyt niskie lub zbyt wysokie ciśnienie może spowodować głośną pracę urządzenia, jego nadmierne zużycie oraz niezamierzone wystrzały.
3. Podczas podłączania do źródła powietrza zawsze należy kierować część wystrzeliwującą narzędzia w przeciwną stronę; z dala od rąk i innych części ciała.
4. Zespół regulujący smarowanie filtra jest wymagany i ma on znajdować się w możliwie najmniejszej odległości od urządzenia.
5. Filtr powierza należy utrzymywać w czystości. Zabrudzony filtr może zredukować ciśnienie powietrza płynącego do urządzenia, redukując jednocześnie jego moc i wydajność.
6. W celu zwiększenia efektywności działania należy zainstalować szybkie złącze w urządzenia oraz na wężu, jeżeli jest to możliwe.
7. Aby zapobiec utracie powietrza, sprawdzić, czy wszystkie złącza w systemie zasilania powietrzem są szczelne.

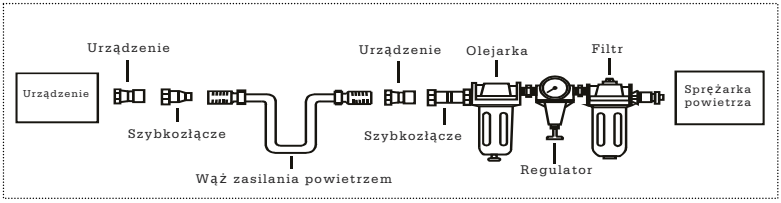

PT23G_Pneumatic_Manual_rev2_Layout 1 9/12/14 4:48 PM Page Poli6

Ładowanie i działanie

⚠OSTRZEŻENIE!

Przed naładowaniem zawsze należy odłączyć urządzenie od zasilania sprężonym powietrzem. Podczas ładowania zawsze należy zwrócić urządzenie w kierunku od siebie i innych osób. Należy sprawdzić, czy podczas ładowania, spust urządzenia nie jest przyciśnięty, aby zapobiec przypadkowemu wystrzałowi.

1. Wsunąć pasek elementów złącznych do magazynku kierując urządzenie w dół bez nadmiernego przyciskania.
2. Zwolnić zatrzask i popychacz, przesunąć popychacz w kierunku gwoździ.
3. Przed przystąpieniem do pracy wypróbować głębokość wbijania na próbce drewna Jeśli elementy złączne wchodzą zbyt lub niewystarczająco głęboko, ustawić regulator tak, aby odpowiednio zwiększyć lub zmniejszyć ciśnienie powietrza.
4. Podczas działania urządzenia końcówka zabezpieczająca musi zawsze stykać się z miejscem pracy. Nie wolno używać nienaładowanego urządzenia, ponieważ może to spowodować jego uszkodzenie.
5. Nie wolno wystrzeliwać elementów złącznych w powietrze, gdyż może to spowodować obrażenia ciała operatora i innych osób oraz uszkodzić urządzenie.
6. Urządzenie pneumatyczne zaopatrzone jest w mechanizm zabezpieczający, który wyłącza je, jeśli kontakt bezpieczeństwa nie jest wciśnięty. Wbijak należy trzymać mocno i wcisnąć kontakt bezpieczeństwa w miejsce gdzie będzie wbity gwóźdź. Pociągnąć za spust, aby wbić gwóźdź w pożądane miejsce.

KONSERWACJA

⚠OSTRZEŻENIE!

Urządzenie należy odłączyć od sprężarki powietrza przed przystąpieniem do regulacji, usuwania zatoru, naprawą, przenoszeniem w inne miejsce oraz po zakończeniu pracy.

- Wymagane jest regularne smarowanie urządzenia. Należy dodać 2 do 6 kropli oleju smarującego do wlotu powietrza przed rozpoczęciem każdego dnia pracy lub po 2 godzinach nieprzerwanego używania w zależności od charakteru wykonywanej pracy lub rodzaju elementów złącznych.
- Sprawdzić i wymienić wszelkie zużyte pierścienie samouszczelniające, uszczelki, itp. Dokręcić śruby i przykrywki, aby zapobiec obrażeniom.
- Sprawdzić spust oraz mechanizm zabezpieczający, aby upewnić się, że system jest funkcjonalny i nie ma w nim żadnych luźnych lub brakujących części.
- Utrzymywać magazynek i końcówkę narzędzia w czystości, wolne od zanieczyszczeń, włókien lub twardych cząsteczek.

ROZWIĄZYWANIE PROBLEMÓW

Poniższy formularz wyszczególnia popularne systemy działania oraz problemy i sposoby ich rozwiązania. Proszę przeczytać je uważnie i je wykorzystać.

⚠OSTRZEŻENIE!!

Jeśli podczas pracy wystąpią dowolne z podanych poniżej symptomów, należy natychmiast zatrzymać urządzenie, aby zapobiec obrażeniom ciała. Wyłącznie osoby z odpowiednimi kwalifikacjami lub osoby upoważnione przez centrum napraw mogą dokonywać napraw lub wymiany urządzenia. Przed rozpoczęciem naprawy lub regulacji należy odłączyć urządzenie od zasilania powietrzem. Podczas wymiany pierścieni samouszczelniających lub cylindra, należy nasmarować urządzenie olejem do narzędzi pneumatycznych przed jego złożeniem.

OZNAKA	PROBLEM:	ROZWIĄZANIE
Przeciek powietrze w górnej części urządzenia lub w okolicy spustu.	1. Pierścień samouszczelniający w zaworze spustu jest uszkodzony. 2. Zawór głowicy spustu jest uszkodzony. 3. Trzpień zaworu spustowego, uszczelka lub	1. Sprawdzić i wymienić pierścień samouszczelniający. 2. Sprawdzić i wymienić. 3. Sprawdzić i wymienić trzpień zaworu spustowego, uszczelkę lub pierścień samouszczelniający.
Przeciek powietrza w golnej części urządzenia.	1. Luźne śruby. 2. Zużyte lub uszkodzone pierścienie samouszczelniające lub odbojnik.	1. Dokręcić śruby. 2. Sprawdzić i wymienić pierścienie samouszczelniające lub odbojnik.
Przeciek powietrza pomiędzy korpusem i przykrywą cylindra.	1. Luźne śruby. 2. Zużyte lub uszkodzone pierścienie samouszczelniające lub uszczelki.	1. Dokręcić śruby. 2. Sprawdzić i wymienić pierścienie samouszczelniające lub odbojnik.
Ostrze wbija elementy złączne zbyt głęboko.	1. Zużyty odbojnik. 2. Zbyt wysokie ciśnienie powietrza.	1. Wymienić odbojnik. 2. Wyregulować ciśnienie powietrza.
Urządzenie nie działa właściwie; nie wbija elementów złącznych lub działa opornie.	1. Nieodpowiednie zasilanie powietrzem. 2. Nieodpowiednie smarowanie. 3. Zużyte lub uszkodzone pierścienie samouszczelniające lub uszczelki. 4. Wylot powietrza w cylindrze jest niedrożny.	1. Należy sprawdzić zasilanie powietrzem. 2. Umieścić 2 lub 6 kropli oleju we wlocie powietrza. 3. Sprawdzić i wymienić pierścienie samouszczelniające lub uszczelkę. 4. Wymienić uszkodzone części wewnętrzne.
Narzędzie przeskakuje elementy złączne.	1. Zużyty odbojnik lub uszkodzona sprężyna. 2. Zanieczyszczenia na płycie przedniej. 3. Zanieczyszczenia lub uszkodzenie nie pozwala elementom złącznym swobodnie przesuwać się w magazynku. 4. Zużyte lub suche pierścienie samouszczelniające na tłoku lub brak smarowania. 5. Przykrywa cylindra jest nieszczelna.	1. Wymienić odbojnik lub sprężynę popychacza. 2. Wyczyścić kanał przesuwania na przedniej płycie. 3. Należy wyczyścić magazynek. 4. Należy wymienić pierścień samouszczelniający Oraz go nasmarować. 5. Wymienić podkładkę uszczelniającą.
Urządzenie się zacina.	1. Nieodpowiednie lub uszkodzone elementy złączne. 2. Uszkodzona lub zużyta prowadnica. 3. Śruba magazynku lub przedniej końcówki jest luźna. 4. Magazynek jest zanieczyszczony.	1. Sprawdzić i użyć właściwych elementów złącznych. 2, Sprawdzić i wymienić prowadnicę. 3. Dokręcić magazynek. 4. Wyczyścić magazynek.

INSTRUKCJE UŻYTKOWANIA

WYKAZ CZĘŚCI SZTYFCIARKI PT23G

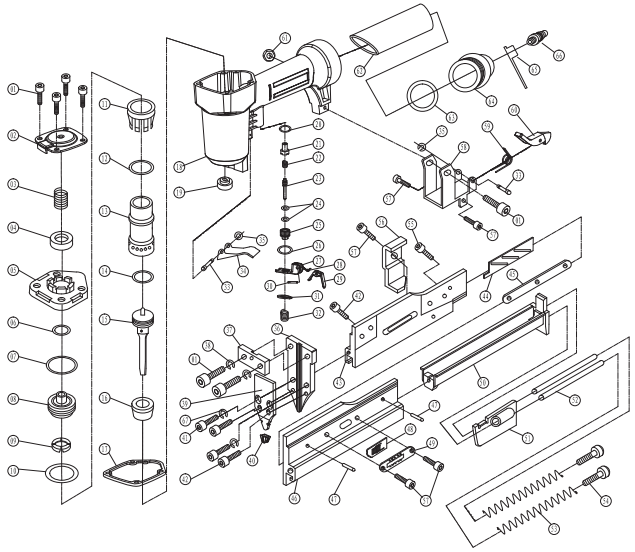

Artykuł	Opis	Wykorzystanie	Artykuł	Opis	Wykorzystanie	Artykuł	Opis	Wykorzystanie	Artykuł	Opis	Wykorzystanie
1	Śruba ampolowa M5x20	7	18	Obudowa	1	35	Element ustalający 2,5	2	52	Pręt prowadnicy	2
2	Deflektor powietrza	1	19	Uszczelka gumowa	1	36	Prowadnica	1	53	Sprężyna popychacza	2
3	Sprężyna zaworu głowicy	1	20	Pierścień uszczelniający 12x7,2x3	1	37	Płyta izolacji	1	54	Śruba hamulca M4x4	2
4	Pierścień uszczelniający 16x8x2,6	1	21	Tuleja zaworu	1	38	Uszczelka sprężynowa	2	55	Śruba ampolowa M4x8	1
5	Przykrywa cylindra	1	22	Sprężyna zaworu	1	39	Płyta przykrywy	1	56	Płyta	1
6	Pierścień samouszczelniający 11,7x2,4	1	21	Trzpień zaworu powietrza	1	40	Przykrywa zabezpieczająca	1	57	Śruba ampolowa M4x6	5
7	Pierścień samouszczelniający 26,2x2,4	1	24	Pierścień samouszczelniający 2,5x1,5	2	41	Śruba ampolowa M4x14	2	58	Gniazdo złącza	5
8	Zawór głowicy	1	25	Gniazdo zaworu	1	42	Śruba ampolowa M4x6	3	59	Sprężyna	1
9	Uszczelka	1	26	Pierścień samouszczelniający 11,2x2	1	43	Lewy magazynek	1	60	Zatrzask	1
10	Pierścień samouszczelniający 21,3x3	1	27	PŁYTA SPUSTU	1	44	Płyta regulacji	1	61	Śruba samo-zabezpieczająca	1
11	Kołnierz	1	28	SPRĘŻYNA	1	45	Śruba regulacji długości gwoździ	1	62	Gumowy uchwyt	1
12	Pierścień samouszczelniający 30,2x2,65	1	29	SPUST WTÓRNY	1	46	Prawy magazynek	1	63	Pierścień samouszczelniający 35,5x2,3	1
13	Cylinder	1	30	BOLEC SPRĘŻYNY (3 X 12)	1	47	Bolec A4x6	2	64	Przykrywa zaślepki	1
14	Pierścień samouszczelniający 18x2,65	1	31	PIERŚCIEŃ ZACISKOWY	1	48	Element regulacji	1	65	Zatyczka wlotu powietrza	1
15	Zespół tłoka	1	32	Sprężyna spustu	1	49	Suwak do regulacji długości gwoździ	1	66	Wtyczka wlot powietrza	2
16	Odbojnik	1	33	Bolec	2	50	Przykrywa magazynka	1	67	Uszczelka sprężynowa 4	2
17	Uszczelka	1	34	Spust	1	51	Popychacz	1			

PT23G_Pneumatic_Manual_rev2_Layout 1 9/12/14 4:49 PM Page Dutc1

ARROW™
HOW IT ALL COMES TOGETHER

PNEUMATISCHE PIN TACKER PT23G™

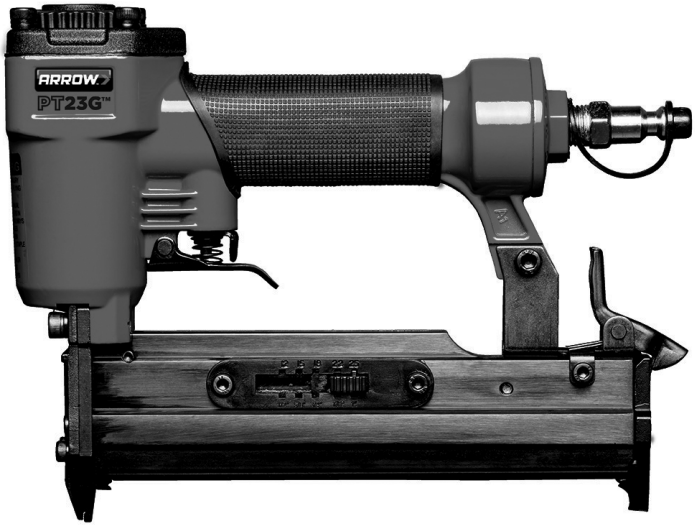

Gebruikshandleiding

Belangrijke informatie.
Gelieve zorgvuldig te lezen voor gebruik.

Lees en volg bij de aankoop van dit product alle veiligheidsvoorschriften en gebruiksinstructies voor het eerste gebruik.

Bevat:

- Technische gegevens
- Belangrijke veiligheidsvoorschriften
- Gebruiksinstructies
- Onderhoud Lijst met onderdelen

www.arrowfastener.com

3 JAAR BEPERKTE GARANTIE

Arrow Fastener Company garandeert de oorspronkelijke gebruiker (“u”) dat dit product vrij zal zijn van oorspronkelijke defecten in materialen en vakmanschap tot 3 jaar na de datum van aankoop. Als het product niet voldoet aan deze garantie, zal Arrow, naar eigen keuze, het product repareren of vervangen door een soortgelijk product zonder kosten voor u. Deze garantie is niet overdraagbaar. Gebruik Arrow nagels voor de beste prestatie. Arrow nagels zijn gemaakt volgens exacte toleranties om een probleemloze prestatie te waarborgen. Deze garantie dekt geen defect of schade die wordt toegebracht door het gebruik van nagels die niet van het Arrow merk zijn. Deze garantie dekt ook geen schade als gevolg van normale slijtage, misbruik, verwaarlozing, ongeval, natuurramp of wijzigingen aan het product zonder de toestemming van Arrow. VOOR ZOVER TOEGESTAAN DOOR DE WET, IS ELKE IMPLICIETE GARANTIE, INCLUSIEF GARANTIE VAN VERKOOPBAARHEID OF GESCHIKTHEID VOOR EEN BEPAALD DOEL, BEPERKT TOT DEZELFDE DUUR ALS DEZE UITDRUKKELIJKE GARANTIE. Sommige staten staan geen beperkingen toe ten aanzien van de duur van impliciete garantie, dus de bovenstaande beperking is misschien niet van toepassing bij u. GEEN ANDERE GARANTIE DOOR ARROW IS GEMAAKT OF ZAL WORDEN GEMAAKT MET BETREKKING TOT DIT PRODUCT. ARROW IS NIET VERANTWOORDELIJK VOOR SPECIALE, INCIDENTELE OF GEVOLGSCHADE ALS GEVOLG VAN INBREUK OP DE GARANTIE, CONTRACTBREUK OF ANDERS. Sommige staten staan de uitsluiting van incidentele of gevolgschade niet toe, dus de bovenstaande uitsluiting en beperking is misschien niet van toepassing bij u. Deze garantie geeft u specifieke wettelijke rechten, en u kunt mogelijk ook andere rechten hebben die per staat verschillen. Deze garantie heeft geen invloed op uw wettelijke rechten. In Canada worden de bovenstaande bepalingen niet bedoeld om actief te zijn waar wettelijk verboden en ze verzetten zich niet tegen de werking van een van toepassing zijnde provinciale beschermingswet voor consumenten die zich onder bepaalde omstandigheden kan uitstrekken tot de uitdrukkelijke garantie hierin. Om de voordelen van deze garantie te verkrijgen moet u het product veilig verpakt met het bewijs van aankoop en voldoende gefrankeerd sturen naar:

Arrow Fastener Co., LLC
271 Mayhill Street, Saddle Brook, N.J. 07663 U.S.A.

Technische gegevens

Capaciteit	140 stuks
Niet lengte	1/2"-1" (12-25mm)
Bevestigergrootte	Ga23 dia 0,63
Bedrijfsdruk	60-100PSI (4-7bar)
Luchtinlaat	1/4" N.P.T.
Afmeting	1,77"x5,78"x8,46" (45 x147x215mm)
Gewicht	2,2 lbs (1,0kg)

ALGEMENE VEILIGHEID

1. HOUD KINDEREN, BEZOEKERS EN OMSTANDERS UIT DE BUURT VAN HET GEREEDSCHAP. Afleiding kan misbruik en mogelijk verlies over controle veroorzaken. Wanneer het gereedschap niet wordt gebruikt moet het op een veilige plaats, buiten het bereik van kinderen, worden afgesloten.
2. GEBRUIK EEN VEILIGHEIDSBRIL EN GEHOORBESCHERMING: Gebruikers van luchtgereedschap en anderen in de werkomgeving moeten altijd veiligheidsbrillen en gehoorbescherming dragen om letsel van rondvliegende deeltjes zowel als mogelijke gehoorbeschadiging tevoorkomen.
3. GEBRUIK NOOIT ZUURSTOF, BRANDSTOF OF ENIGE ANDERE GASFLESSEN als energie bron want het kan een explosie en ernstig persoonlijk letsel veroorzaken. (Zie fig. 2.)
4. SLUIT HET GEREEDSCHAP NOOIT AAN OP PERSLUCHT DAT 120PSI OVERSCHRIJDT.
5. ZORG ERVOOR DAT DE SLANG VRIJ IS VAN BELEMMERINGEN OF SCHERPE OBJECTEN. Verstrikte slangen kunnen verlies van evenwicht of grondslag veroorzaken.
6. RICHT HET GEREEDSCHAP TE ALLEN TIJDE VAN U EN ANDEREN AF en houd handen, lichaamsdelen uit de buurt van het achterste gebied om te beschermen tegen mogelijk letsel.
7. ONTKOPPEL HET GEREEDSCHAP VAN DE LUCHTTOEVOER VOOR HET LADEN VAN DE BEVESTIGERS om te voorkomen het per ongeluk af te vuren tijdens de verbinding.
8. HOUD DE TREKKER OF VEILIGHEID NIET INGEDRUKT BIJ HET LADEN VAN NIETJES. Dit kan onbedoeld afvuren veroorzaken en ongevallen kunnen voorkomen.
9. ONTKOPPEL HET GEREEDSCHAP VAN DE LUCHTTOEVOER SLANG en sluit de compressor voor het uitvoeren van onderhoud en als het niet wordt gebruikt.
10. REIK NIET TE VER UIT TIJDENS HET GEBRUIK. Handhaaf te allen tijde een goede grondslag voor het voorkomen van het verliezen van de balans en mogelijk letsel.
11. DRIJF DE BEVESTIGERS NIET TE DICHT NAAR DE RAND VAN HET MATERIAAL. Dit kan ertoe leiden dat het werkvlak mogelijk splijt wat resulteert in het terugkaatsen van bevestigingsmateriaal dat letsel kan veroorzaken bij u of uw collega's.
12. DRIJF DE BEVESTIGERS NIET BOVENOP GENAGELDE BEVESTIGERS, omdat de bevestigingsmateriaal kunnen terugkaatsen wat persoonlijk letsel kan veroorzaken.
13. GEBRUIK NOOIT GEREEDSCHAP DAT LUCHT LEKT, MISSENDE OF BESCHADIGDE ONDERDELEN HEEFT OF GEREPAREERD MOET WORDEN. en zorg ervoor dat alle schroeven goed zijn aangedraaid.
14. GEBRUIK HET GEREEDSCHAP ALTIJD IN SCHONE GOED VERLICHTE RUIMTES. Zorg ervoor dat de werkomgeving vrij is van puin.
15. GEBRUIK ALLEEN ONDERDELEN EN ACCESSOIRES die worden aanbevolen door de fabrikant.
16. WEES BEWUST VAN DE MATERIAALDIKTE TIJDENS HET GEBRUIK. Een uitstekende nagel kan verwondingen veroorzaken.
17. DRIJF NAGELS NIET BLINDELINGS IN OPPERVLAKKEN.Houd rekening met mogelijke elektrische kabels, loodgieterswerk of andere soorten obstructies die letsel of schade kunnen veroorzaken.

PT23G_Pneumatic_Manual_rev2_Layout 1 9/12/14 4:49 PM Page Dutc4

⚠WAARSCHUWING!

Stof dat wordt veroorzaakt door machinaal schuren, zagen, slijpen, boren, en andere constructie-activiteiten bevat chemicaliën die bij de staat Californië bekend staan vanwege het veroorzaken van kanker, geboorteafwijkingen of andere schade voor de voortplanting.

Voorbeelden van deze chemicaliën zijn:

- Lood van verven op loodbasis
- Kristallijne silica van bakstenen en cement en andere metselwerk producten, en
- Arsenicum en chromium van chemische bewerkt timmerhout

Uw risico voor deze blootstellingen varieert, afhankelijk van hoe vaak u dit soort werk uitvoert. Om uw blootstelling aan deze chemicaliën te verminderen: moet u in een goed geventileerde ruimte werken, en werk met goedgekeurde veiligheidsuitrustingen, zoals de stofmaskers die speciaal zijn ontworpen om microscopische deeltjes uit te filteren.

Het gebruik van dit gereedschap kan stof genereren en/of uitblazen, dat ernstige en permanente ademhalings- of andere schade kan veroorzaken. Stuur deeltjes uit de richting van het gezicht en lichaam. Gebruik het gereedschap altijd in een goed geventileerde ruimte en zorg voor geschikte stofverwijdering. Gebruik een stofafzuigsysteem waar mogelijk.

PT23G_Pneumatic_Manual_rev2_Layout 1 9/12/14 4:49 PM Page Dutc5

Beschrijving

Arrow's PT23G pin tacker drijft 23G koploze pin nagels van ½" tot 1" (12mm tot 25mm) in lengte. Het heeft een gegoten aluminium behuizing voor sterk aandrijven en een lichtgewicht gehard geoxideerd magazijn. Ook is een snel ontgrendeling veerslot inbegrepen voor snel vatslopen te ontgrendelen en snel laden. Koploze pin nagels zijn perfect voor decoratie zonder een markering achter te laten. Met een zuinig luchtverbruik en laag geluidsvolume, is het uitstekend voor de achterwanden van meubels , stoffering, lambrisering, lade, rails etc.

Luchttoevoer

1. Gebruik schone, droge en gereguleerde perslucht op 60-100psi (4-7 bar)
2. Te lage of te hoge druk zal geluidsslijtage of overslag veroorzaken. Overschrijd nooit de maximale en minimale druk.
3. Bij het aansluiten op de luchttoevoer altijd handen en lichaam uit de buurt van het ontladingsgebied van het gereedschap houden.
4. Een filter-regelaar-smering is vereist en zou zo dicht mogelijk bij het gereedschap moeten worden geplaatst als mogelijk.
5. Houd het luchtfilter schoon. Een vuil filter zal de luchtdruk naar het gereedschap verminderen wat een vermindering in kracht en efficiëntie veroorzaakt.
6. Installeer voor betere prestaties een snel verbinder in uw gereedschap en snel koppelaar op de slang indien mogelijk.
7. Zorg ervoor dat alle aansluitingen in luchttoevoersystemen afgedicht zijn om luchtverlies te voorkomen.

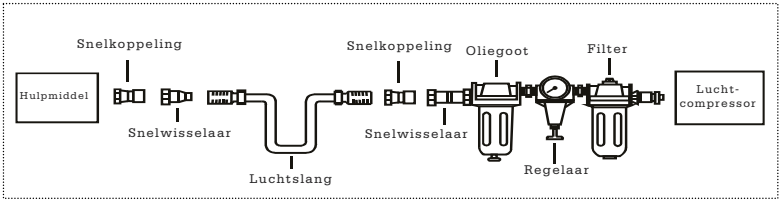

PT23G_Pneumatic_Manual_rev2_Layout 1 9/12/14 4:49 PM Page Dutc6

Laden en gebruiken

⚠WAARSCHUWING!

Zorg ervoor dat u het gereedschap niet met de trekker ingedrukt vasthoudt tijdens het laden om onbedoeld afvuren te voorkomen. Houd het gereedschap van uzelf en anderen af gericht bij het laden van het gereedschap. Ontkoppel het gereedschap altijd van de perslucht voor het laden.

1. Voer een strip met bevestigingsmateriaal in het magazijn. Daarmee het gereedschap naar beneden gericht houdend en niet in de ingedrukte positie.
2. Ontgrendel het veerslot en de pusher, schuif de pusher tegen de nagels.
3. Test de aandrijving diepte in een stukje voorbeeldhout voor het gebruik. Als de bevestigingsmateriaal te ver of niet ver genoeg worden gedreven, pas dan de regelaar aan om naar behoefte minder of meer luchtdruk te verstrekken.
4. Gebruik nooit het gereedschap tenzij de veiligheidsneus in contact is met het werkvlak. Gebruik het gereedschap niet zonder bevestigingsmateriaal, omdat het kan resulteren in schade aan het gereedschap.
5. Vuur nooit bevestigingsmateriaal af in de lucht, omdat bevestigingsmateriaal de gebruiker of anderen kunnen verwonden en het kan resulteren in schade aan het gereedschap.
6. Het luchtgereedschap is uitgerust met een contactveiligheid stand mechanisme dat het gereedschap uitschakelt tenzij de contactveiligheid is ingedrukt. Houd de behuizing van het pistool goed vast en druk de veiligheid op het werkvlak waar de nagel moet worden geplaatst. Haal de trekker over om de nagel naar het werkvlak te drijven.

ONDERHOUD

⚠WAARSCHUWING!

Ontkoppel het gereedschap van de luchtcompressor voor het aanpassen, vastlopen op te lossen, service uit te voeren, verplaatsen en tijdens periodes dat het niet wordt gebruikt.

- Regelmatige smering van het gereedschap is vereist.Gelieve 2 tot 6 druppels smeerolie toe te voegen aan de luchtinlaat voor elke werkdag of na 2 uren continu gebruik afhankelijk van de kenmerken van het werkvlak of type bevestiger.
- Draai alle schroeven en kappen aan om persoonlijk letsel te voorkomen. Controleer en vervang alle versleten of beschadigde o-ringen, afdichtingen, etc.
- Inspecteer de trekker en het veiligheidsmechanisme om er zeker van te zijn dat het systeem compleet en functioneel is zonder losse of missende onderdelen.
- Houd het magazijn en de neus van het gereedschap schoon en vrij van elk pluizig vuil of slijpdeeltjes.

PROBLEEMOPLOSSINGEN

Het volgende formulier vermeldt het meest voorkomende gebruikerssysteem met problemen en oplossingen.

⚠WAARSCHUWING!

Als een van de volgende symptomen zich voordoet tijdens uw gebruik, stop dan onmiddellijk het gereedschap te gebruiken, of het kan resulteren in ernstig letsel. Ontkoppel het gereedschap van de luchttoevoer voor het uitvoeren van een reparatie of aanpassing. Bij het vervangen van O-ringen of cilinder, smeren met luchtgereedschap olie voor de montage.

SYMPTOOM	PROBLEEM	OPLOSSING
Luchtlek aan de bovenzijde van het gereedschap of in trekker gebied.	1. O-ring in trekker klep is beschadigd. 2. Trekker klephoofd is beschadigd. 3. Trekker ventiel ,afdichting of O-ringen zijn beschadigd.	1. Controleer en vervang O-ring. 2. Controleren en vervangen. 3. Controleer en vervang trekker ventiel, afdichting of O-ring.
Luchtlek aan de onderzijde van het gereedschap.	1. Losse schroeven. 2. Versleten of beschadigde O-ringen of bumper.	1. Draai schroeven vast. 2. Controleer en vervang O-ringen of bumper.
Luchtlek tussen lichaam en cilinderkap.	1. Losse schroeven. 2. Versleten of beschadigde O-ringen of afdichtingen.	1. Draai schroef vast. 2. Controleer en vervang O-ringen of bumper.
Blad aandrijving bevestiger te diep.	1. Versleten bumper. 2. Luchtdruk is te hoog.	1. Vervang bumper. 2. Pas de luchtdruk aan.
Gereedschap werkt niet goed: kan geen bevestiger aandrijven of werkt traag.	1. Onvoldoende luchttoevoer. 2. Onvoldoende smering. 3. Versleten of beschadigde O-ringen of afdichtingen. 4. Uitlaatpoort in cilinderkop is geblokkeerd.	1. Controleer op voldoende luchttoevoer. 2. Giet 2 of 6 druppels olie in de luchtinlaat. 3. Controleer en vervang O-ringen of afdichting. 4. Vervang beschadigde interne onderdelen.
Gereedschap slaat bevestigingsmateriaal over.	1. Versleten bumper of beschadigde veer. 2. Vuil in voorplaat. 3. Vuil of beschadiging weerhoudt het bevestigingsmateriaal van vrij te bewegen in het magazijn. 4. Versleten of droge O-ring op zuiger of gebrek aan smering. 5. Cilinderafdekking afdichting lekt.	1. Vervang bumper of pusher veer. 2. Reinig aandrijfkanaal op voorplaat. 3. Magazijn moet worden gereinigd. 4. O-ring moet worden vervangen. 5. Vervang afdichtring.
Gereedschap loopt vast.	1. Onjuiste of beschadigde bevestigingsmateriaal. 2. Beschadigde of versleten aandrijfgeleider. 3. Magazijn of neusschroef los. 4. Magazijn is vuil.	1. Vervang het en gebruik de juiste bevestiger. 2. Controleer en vervang de aandrijving. 3. Bevestig het magazijn. 4. Reinig het magazijn.

GEBRUIKSIN-STRUCTIES

BOM LIJST van PT23G PIN TACKER

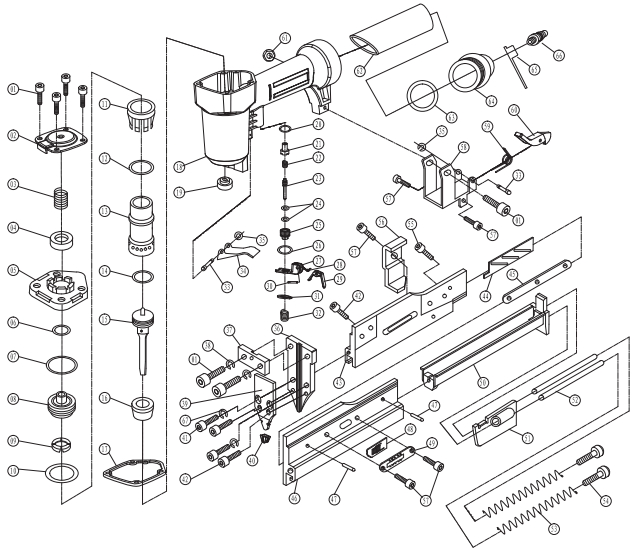

Artikel	Beschrijving	Gebruik	Artikel	Beschrijving	Gebruik	Artikel	Beschrijving	Gebruik	Artikel	Beschrijving	Gebruik
1	Zeskantbout M5x20	7	18	Behuizing	1	35	Houder 2,5	2	52	Geleider balk	2
2	Luchtdeflector	1	19	Rubber pakking	1	36	Aandrijfgeleider	1	53	Pusher veer	2
3	Hoofdklep veer	1	20	Sluitring 12xø7,2x3	1	37	Isolatieplaat	1	54	Rembout M4x4	2
4	Sluitring 16x8x2,6	1	21	Klep huls	1	38	Veer pakking	2	55	Zeskantbout M4x8	1
5	Cilinderkap	1	22	Klep veer	1	39	Afdekplaat	1	56	Positieplaat	1
6	O-ring 11,7x2,4	1	21	Luchtventiel	1	40	Veiligheidsafdekking	1	57	Zeskantbout M4x6	5
7	O-ring 26,2x2,4	1	24	O ring 2,5x1,5	2	41	Zeskantbout M4x14	2	58	Verbindingszitting	5
8	Hoofdklep	1	25	Klepzitting	1	42	Zeskantbout M4x6	3	59	Veer	1
9	Pakking	1	26	O ring 11,2x2	1	43	Linker magazijn	1	60	Veerslot	1
10	O-ring 21,3x3	1	27	TREKKER PLAAT	1	44	Stelplaat	1	61	Zelfsluitende schroef	1
11	Kraag	1	28	VEER	1	45	Nagellengte stelbout	1	62	Rubber greep	1
12	O-ring 30,2x2,65	1	29	SECUNDAIRE TREKKER	1	46	Rechter magazijn	1	63	O ring 35,5x2,3	1
13	Cilinder	1	30	VEER PIN (3 X 12)	1	47	Pin A4x6	2	64	Eind kap	1
14	O-ring 18x2,65	1	31	CLIPRING	1	48	Stel stuk	1	65	Luchtinlaat plug afdekking	1
15	Zuiger montage	1	32	Trekker veer	1	49	Nagellengte schuif	1	66	Luchtinlaat plug	2
16	Bumper	1	33	Pin	2	50	Afdekking magazijn	1	67	Veer pakking 4	2
17	Afdichtpakking	1	34	Trekker	1	51	Pusher	1			

PT23G_Pneumatic_Manual_rev2_Layout 1 9/12/14 4:49 PM Page Czec1

ARROW™
HOW IT ALL COMES TOGETHER

PNEUMATICKÁ HŘEBÍKOVAČKA PT23G™

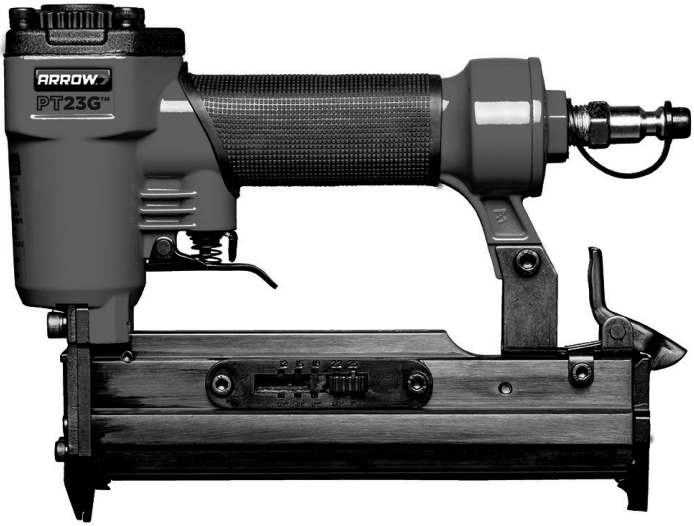

Návod k použití

Důležité informace.
Přečtěte prosím pozorně před použitím.

Po zakoupení tohoto výrobku a před jeho prvním použitím si přečtěte a dodržujte všechny bezpečnostní pokyny a návod k obsluze.

Obsahuje:

- Technické údaje
- Důležité bezpečnostní pokyny
- Návod k obsluze
- Údržba Seznam dílů

www.arrowfastener.com

3LETÁ OMEZENÁ ZÁRUKA

Společnost Arrow Fastener zaručuje původnímu koncovému zákazníkovi („vám“), že tento výrobek bude bez původních vad materiálu a provedení po dobu 3 let od jeho zakoupení. Pokud výrobek není v souladu s touto zárukou, Arrow vám dle vlastního uvážení výrobek zdarma opraví nebo vymění za obdobný výrobek. Tato záruka je nepřenosná. Pro dosažení nejlepších výsledků používejte originální Arrow hřebíky. Hřebíky Arrow jsou vyrobeny s přesnou tolerancí pro zajištění bezproblémového provozu. Tato záruka se nevztahuje na vady nebo poškození vzniklé v důsledku použití jiných než originálních hřebíků Arrow. Tato záruka se rovněž nevztahuje na poškození při běžném opotřebení, nesprávném použití, zneužití, zanedbání, nehodě, přírodní katastrofě nebo při úpravě výrobku bez souhlasu společnosti Arrow. JAKÉKOLI PŘEDPOKLÁDANÉ ZÁRUKY, VČETNĚ VŠECH ZÁRUK PRODEJNOSTI NEBO VHODNOSTI PRO URČITÝ ÚČEL, JSOU V ROZSAHU POVOLENÉM ZÁKONEM OMEZENÉ NA STEJNOU DOBU PLATNOSTI JAKO TATO VÝSLOVNÁ ZÁRUKA. Některé státy nedovolují omezení délky předpokládané záruky, takže se výše uvedená omezení nemusí vztahovat na vás. SPOLEČNOST ARROW NEPOSKYTLA A NEBUDE POSKYTOVAT ŽÁDNOU DALŠÍ VÝSLOVNOU ZÁRUKU VE VZTAHU K TOMUTO VÝROBKU. SPOLEČNOST ARROW NENESE ODPOVĚDNOST ZA ZVLÁŠTNÍ, NÁHODNÉ NEBO NÁSLEDNÉ ŠKODY, VZNIKLÉ PORUŠENÍM ZÁRUKY, PORUŠENÍM SMLOUVY, NEDOVOLENÝMI ČINY NEBO Z JINÝCH DŮVODŮ. Některé státy nedovolují vyloučení náhodných nebo následných škod, takže se výše uvedená omezení nemusí vztahovat na vás. Tato záruka vám dává specifická zákonná práva, a můžete mít také další práva, která se liší v jednotlivých státech. Tato záruka nemá vliv na vaše zákonná práva. V Kanadě nejsou výše uvedená ustanovení určena k působnosti tam, kde je to zákonem zakázáno, a nebrání působnosti jakéhokoli použitelného oblastního zákona na ochranu spotřebitele, který může za určitých okolností rozšířit zde uvedenou výslovnou záruku. Pro získání výhod této záruky je nutné tento produkt bezpečně zabalit a odeslat spolu s dokladem o nákupu a vyplaceným poštovným na adresu:

Arrow Fastener Co., LLC
271 Mayhill Street, Saddle Brook, N.J. 07663 U.S.A.

Technické údaje

Kapacita	140 kusů
Délka sponky	1/2"-1" (12-25 mm)
Typ materiálu	Velikost 23, průměr 0,63
Pracovní tlak	60-100 PSI (4-7 barů)
Přívod vzduchu	1/4" NPT
Rozměry	1,77"x5,78" x8,46" (45x147x215 mm)
Hmotnost	2,2 liber (1,0 kg)

BEZPEČNOSTNÍ OPATŘENÍ

1. ZAJISTĚTE, ABY DĚTI, NÁVŠTĚVNÍCI A PŘIHLÍŽEJÍCÍ OSOBY BYLI V DOSTATEČNÉ VZDÁLENOSTI OD NÁSTROJE. Odvedení pozornosti může způsobit nesprávné použití a případnou ztrátu kontroly. Pokud není nástroj v provozu, měl by být uzamčen na bezpečném místě mimo dosah dětí.
2. POUŽÍVEJTE OCHRANNÉ BRÝLE A OCHRANU SLUCHU: Obsluha pneumatických nástrojů i ostatní osoby v pracovní oblasti by měly vždy používat ochranné brýle a ochranu sluchu, aby se zabránilo zranění odletujícími úlomky a možnému poškození sluchu.
3. NIKDY NEPOUŽÍVEJTE KYSLÍK, HOŘLAVÝ NEBO JAKÝKOLI JINÝ PLYN V TLAKOVÝCH LAHVÍCH jako zdroj energie, protože může dojít k explozi a vážnému zranění osob. (Viz obr. 2)
4. NEPŘIPOJUJTE NÁSTROJ K TLAKOVÉMU VZDUCHU, KTERÝ MÁ VÍCE NEŽ 120 PSI.
5. PŘESVĚDČTE SE, ŽE HADICE JE VOLNÁ A NIC JÍ NEPŘEKÁŽÍ. Zamotaná hadice může způsobit ztrátu rovnováhy nebo pád.
6. NÁSTROJ NESMÍ NIKDY MÍŘIT NA VÁS nebo jinou osobu, a vždy mějte ruce a všechny části těla mimo zadní část, abyste tak zabránili možnému úrazu.
7. PŘED VKLÁDÁNÍM SPOJOVACÍHO MATERIÁLU ODPOJTE NÁSTROJ OD PŘÍVODU VZDUCHU, abyste zabránili náhodnému vystřelení při připojení.
8. PŘI VKLÁDÁNÍ SPONEK NESMÍ BÝT STLAČENA SPOUŠŤ ANI POJISTKA. Mohlo by to mít za následek nechtěný výstřel a mohlo by tak dojít k úrazu..
9. ODPOJTE NÁSTROJ OD HADICE PŘÍVODU VZDUCHU a vypněte kompresor před prováděním údržby nebo při nečinnosti..
10. PŘI POUŽÍVÁNÍ SE NESNAŽTE DOSÁHNOUT PŘÍLIŠ DALEKO.Vždy udržujte správný postoj, abyste tak zabránili ztrátě rovnováhy a možnému zranění.
11. NENASTŘELUJTE SPOJOVACÍ MATERIÁL PŘÍLIŠ BLÍZKO OKRAJE OBRÁBĚNÉHO PŘEDMĚTU. Obráběný předmět by se mohl rozštípnout a odražený spojovací materiál způsobit zranění vám nebo vašim spolupracovníkům.
12. NENASTŘELUJTE SPOJOVACÍ MATERIÁL NA JINÝ SPOJOVACÍ MATERIÁL, protože by mohlo dojít k jeho odražení a mohl by tak způsobit zranění osob.
13. NIKDY NEPOUŽÍVEJTE NÁSTROJ, ZE KTERÉHO UNIKÁ VZDUCH, MÁ CHYBĚJÍCÍ NEBO POŠKOZENÉ DÍLY NEBO VYŽADUJE OPRAVU a ujistěte se, že všechny šrouby jsou pevně utaženy.
14. VŽDY PRACUJTE S NÁSTROJEM V ČISTÝCH A DOBŘE OSVĚTLENÝCH PROSTORÁCH. Ujistěte se, že se v pracovním prostoru nenachází žádné úlomky materiálu či jiné nečistoty.
15. POUŽÍVEJTE POUZE DÍLY A PŘÍSLUŠENSTVÍ doporučené výrobcem.
16. PŘI POUŽÍVÁNÍ MĚJTE NA PAMĚTI TLOUŠŤKU MATERIÁLU. Vyčnívající hřebík může způsobit zranění.
17. NENASTŘELUJE HŘEBÍKY DO POVRCHŮ BEZ ROZMYSLU. Uvědomte si, kde mohou být elektrické vodiče, potrubí nebo jiný typ překážek, který by mohl způsobit zranění nebo poškození.

PT23G_Pneumatic_Manual_rev2_Layout 1 9/12/14 4:49 PM Page Czec4

⚠POZOR!

Některé typy prachu vytvořeného při strojovém broušení, řezání, drcení, vrtání a dalších stavebních činnostech, obsahují chemické látky, o kterých má stát Kalifornie informace, že způsobují rakovinu, vrozené vady nebo jiná reprodukční poškození.

Některé příklady těchto látek jsou:

- Olovo z nátěrů na bázi olova
- Krystalický křemen z cihel, cementu a dalších zednických produktů
- Arzén a chrom z chemicky ošetřeného dřeva

Vaše riziko z těchto expozic se liší v závislosti na tom, jak často provádíte tento typ práce. Chcete-li snížit své vystavení těmto chemickým látkám: pracujte v dobře větraných prostorách a pracujte se schválenými ochrannými prostředky, jako jsou protiprašné respirátory určené pro filtraci mikroskopických částic.

Při používání tohoto nástroje se může vytvářet a/nebo rozptylovat prach, který může způsobit vážné a trvalé poškození dýchacího systému nebo jiné poškození. Vždy používejte prostředky pro ochranu dýchacích cest vhodné pro ochranu před účinky prachu a schválené NIOSH/OSHA. Snažte se směřovat prachové částice pryč od obličeje a těla. Vždy používejte nástroj v dobře větraných prostorách a zajistěte řádné odstranění prachu. Kdykoli je to možné, používejte systém pro zachycování prachu.

NÁVODY K POUŽITÍ

Popis

Pneumatická hřebíkovačka Arrow PT23G nastřeluje hřebíky typu 23G bez hlavy s délkou od ½" to 1" (12 mm až 25 mm). Má lité hliníkové tělo umožňující silný nástřel a zásobník z lehkého tvrzeného okysličeného materiálu. Také obsahuje rychloupínací západku pro rychlé uvolnění vzpříčených hřebíků a rychlé plnění. Hřebíky bez hlavy jsou ideální pro dekorační účely, protože nezanechávají stopy. S nízkou spotřebou vzduchu a nízkou hlučností, vynikající pro různé části nábytku jako zadní stěny, čalounění, obložení, zásuvky, kolejnice, apod.

Přívod vzduchu

1. Používejte čistý, suchý a regulovaný stlačený vzduch o tlaku 60-100 psi (4-7 barů)
2. Nikdy nepřekračujte maximální a minimální tlak. Příliš nízký nebo příliš vysoký tlak by mohl způsobit hluk, opotřebení, roztržení nebo selhání.
3. Při připojování přívodu vzduchu mějte vždy ruce a tělo mimo výstupní části nástroje.
4. Je nutné používat jednotku filtr/regulátor/maznice, která by měla být umístěna co nejblíže k nástroji.
5. Udržujte vzduchový filtr čistý. Zanesený filtr snižuje tlak vzduchu pro nástroj a způsobuje snížení výkonu a účinnosti.
6. 6. Pro pohodlnější práci nainstalujte na nástroj a hadici rychloupínací konektory a spojky.
7. Ujistěte se, že všechny spoje v systému pro přívod vzduchu jsou utěsněny, aby se zabránilo úniku vzduchu.

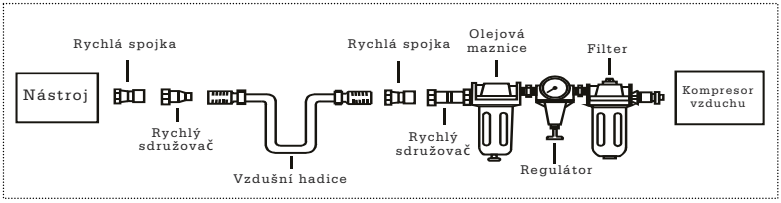

PT23G_Pneumatic_Manual_rev2_Layout 1 9/12/14 4:49 PM Page Czec6

Plnění a provoz

⚠POZOR!

Před plněním vždy odpojte nástroj od stlačeného vzduchu. Při plnění vždy mějte nástroj namířený od sebe a ostatních osob. Ujistěte se, že při plnění nedržíte nástroj se stisknutou spouští, abyste zabránili náhodnému vystřelení.

1. Vložte pás spojovacího materiálu do zásobníku. Držte nástroj namířený dolů a nemačkejte spoušť.
2. Uvolněte západku a posunovač, posuňte posunovač proti hřebíkům.
3. Před použitím otestuje hloubku nastřelení na zkušebním kusu dřeva. Pokud je spojovací materiál nastřelen příliš hluboce nebo příliš mělce, upravte regulátorem tlak vzduchu podle potřeby.
4. Nikdy nepoužívejte nástroj, pokud se bezpečnostní nos nedotýká obráběného předmětu. Nepoužívejte nástroj bez spojovacího materiálu, jinak může dojít k poškození nástroje.
5. Nikdy nestřílejte spojovací materiál do vzduchu, protože spojovací materiál může zranit obsluhu nebo jiné osoby a může také způsobit poškození nástroje.
6. Tento pneumatický nástroj je vybaven bezpečnostním mechanismem, který blokuje nástroj, pokud není stisknuta bezpečnostní pojistka. Držte tělo pistole pevně na obráběném předmětu a na místě, kde má dojít k nastřelení hřebíku, stiskněte pojistku. Stiskněte spoušť pro nastřelení hřebíku do obráběného předmětu.

ÚDRŽBA

⚠POZOR!

Odpojte nástroj od vzduchového kompresoru před prováděním úprav, odstraňováním vzpříčeného materiálu, prováděním údržby, přenášením na jiné místo nebo při nečinnosti.

- Tento nástroj vyžaduje pravidelné mazání. Dodejte prosím 2 až 6 kapek mazacího oleje do otvoru pro přívod vzduchu před každým pracovním dnem nebo po 2 hodinách souvislého používání, podle typu obráběného materiálu nebo typu spojovacího materiálu.
- Zkontroluje a vyměňte všechny opotřebované nebo poškozené o-kroužky, těsnění apod. Utáhněte všechny šrouby a uzávěry, aby nedošlo ke zranění osob.
- Zkontrolujte spoušť a bezpečnostní pojistku a ujistěte se, že systém je kompletní a funkční, bez uvolněných nebo chybějících částí.
- Udržujte zásobník a nos nástroje v čistotě, bez nečistot, vláken nebo abrazivních částic.

ŘEŠENÍ PROBLÉMŮ

Následující tabulka zobrazuje běžné provozní problémy s jejich příčinami a řešením. Přečtěte si prosím tuto tabulku pozorně a řiďte se jí.

⚠POZOR!

Pokud se během vaší práce objeví následující příznaky, okamžitě přestaňte nástroj používat, jinak může dojít k vážnému zranění osob. Opravu nebo výměnu nástroje smí provádět pouze kvalifikované osoby nebo autorizované servisní středisko. Před zahájením opravy nebo úprav odpojte nástroj od přívodu vzduchu. Při výměně o-kroužků nebo válce před opětovným složením promažte olejem pro pneumatické nářadí.

PROJEV	PŘÍČINA	ŘEŠENÍ
Únik vzduchu v blízkosti horní části nástroje nebo v oblasti spouště.	1. O-kroužek ve ventilu spouště je poškozený. 2. Hlava ventilu spouště je poškozená. 3. Vřeteno ventilu spouště, těsnění nebo o-kroužek jsou poškozené.	1. Zkontroluje a vyměňte o-kroužek. 2. Zkontrolujte a vyměňte. 3. Zkontrolujte a vyměňte vřeteno ventilu spouště, těsnění nebo o-kroužek.
Únik vzduchu v blízkosti dolní části nástroje.	1. Uvolněné šrouby. 2. Opotřebovaný nebo poškozený o-kroužek nebo nárazník.	1. Dotáhněte šrouby. 2. Zkontrolujte a vyměňte o-kroužky nebo nárazník.
Únik vzduchu mezi tělem a krytem válce.	1. Uvolněné šrouby. 2. Opotřebované nebo poškozené o-kroužky nebo těsnění.	1. Dotáhněte šrouby. 2. Zkontrolujte a vyměňte o-kroužky nebo nárazník.
Spojovací materiál je nastřelován příliš hluboko.	1. Opotřebovaný nárazník. 2. Příliš vysoký tlak vzduchu.	1. Vyměňte nárazník. 2. Upravte tlak vzduchu.
Nástroj nepracuje dobře: nedokáže nastřelit spojovací materiál nebo pracuje pomalu.	1. Nedostatečný přívod vzduchu. 2. Nedostatečné mazání. 3. Opotřebované nebo poškozené o-kroužky nebo těsnění. 4. Výfukový kanál ve válcové hlavě je zablokovaný.	1. Zkontrolujte dostatečný přívod vzduchu. 2. Dodejte 2 až 6 kapek oleje do otvoru pro přívod vzduchu. 3. Zkontrolujte a vyměňte o-kroužky nebo těsnění. 4. Vyměňte poškozené vnitřní části.
Nástroj vynechává spojovací materiál.	1. Opotřebovaný nárazník nebo poškozená pružina. 2. Nečistoty na čelním panelu. 3. Nečistoty nebo poškození nedovolují volný pohyb spojovacího materiálu v zásobníku. 4. Opotřebovaný nebo špinavý o-kroužek nebo píst nebo nedostatečné mazání. 5. Poškození těsnění krytu válce.	1. Vyměňte nárazník nebo pružinu posunovače. 2. Vyčistěte vodicí drážku na čelním panelu. 3. Je třeba vyčistit zásobník. 4. Je třeba vyměnit o-kroužek. A také namazat. 5. Vyměňte těsnicí podložku.
Nástroj se zasekl.	1. Nesprávný nebo poškozený spojovací materiál. 2. Poškozený nebo opotřebovaný vodicí váleček. 3. Uvolněný šroub zásobníku nebo nosu. 4. Zásobník je špinavý.	1. Vyměňte a použijte správný spojovací materiál. 2. Zkontroluje a vyměňte vodicí váleček. 3. Utáhněte zásobník. 4. Vyčistěte zásobník.

NÁVODY K POUŽITÍ

SEZNAM DÍLŮ pro HŘEBÍKOVAČKU PT23G

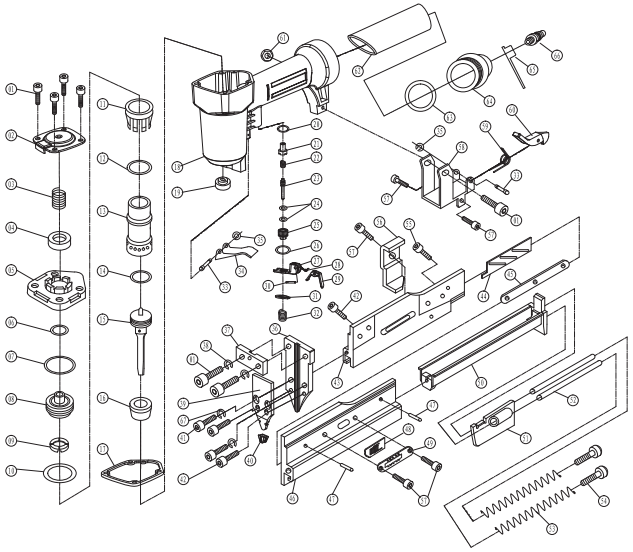

Položka	Popis	Počet	Položka	Popis	Počet	Položka	Popis	Počet	Položka	Popis	Počet
1	Šestihr. šroub M5x20	7	18	Pouzdro	1	35	Pojistný kroužek 2,5	2	52	Vodicí lišta	2
2	Vzduchový deflektor	1	19	Gumové těsnění	1	36	Vodicí váleček	1	53	Pružina posunovače	2
3	Pružina hlavy ventilu	1	20	Těsnicí kroužek 12x7,2x3	1	37	Izolační destička	1	54	Brzdový šroub M4x4	2
4	Těsnicí kroužek 16x8x2,6	1	21	Vložka ventilu	1	38	Pružné těsnění	2	55	Šestihr. šroub M4x8	1
5	Kryt válce	1	22	Pružina ventilu	1	39	Krycí destička	1	56	Vymezovací destička	1
6	O-kroužek 11,7x2,4	1	21	Vřeteno vzduchového ventilu	1	40	Bezpečnostní kryt	1	57	Šestihr. šroub M4x6	5
7	O-kroužek 26,2x2,4	1	24	O-kroužek 2,5x1,5	2	41	Šestihr. šroub M4x14	2	58	Připojovací sedlo	5
8	Hlava ventilu	1	25	Sedlo ventilu	1	42	Šestihr. šroub M4x6	3	59	Pružina	1
9	Těsnění	1	26	O-kroužek 11,2x2	1	43	Levý zásobník	1	60	Západka	1
10	O-kroužek 21,3x3	1	27	Destička spouště	1	44	Regulační destička	1	61	Samosvorný šroub	1
11	Límec	1	28	Pružina	1	45	Šroub regul. délky hřebíků	1	62	Gumová rukojeť	1
12	O-kroužek 30,2x2,65	1	29	Sekundární spoušť	1	46	Pravý zásobník	1	63	O-kroužek 35,5x2,3	1
13	Válec	1	30	Pružinový čep (3x12)	1	47	Čep A4x6	2	64	Koncový kryt	1
14	O-kroužek 18x2,65	1	31	Pojistný kroužek	1	48	Výplňkový kus	1	65	Kryt přívodu vzduchu	1
15	Pístová sestava	1	32	Pružina spouště	1	49	Posuvník délky hřebíků	1	66	Kryt přívodu	2
16	Nárazník	1	33	Čep	2	50	Kryt zásobníku	1	67	Pružné těsnění 4	2
17	Těsnicí profil	1	34	Spoušť	1	51	Posunovač	1			

PT23G_Pneumatic_Manual_rev2_Layout 1 9/12/14 4:49 PM Page Swed1

ARROW™
HOW IT ALL COMES TOGETHER

LUFTDRIVEN STIFTPISTOL PT23G™

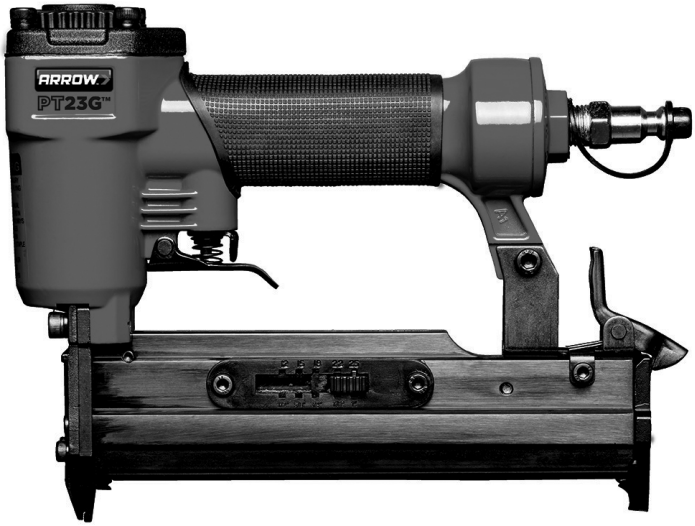

Instruktionsmanual

Viktig information.
Läs noggrant före användning.

Efter du köpt den här produkten ska du läsa och följa alla säkerhetsregler och bruksanvisningar innan du använder den för första gången.

Inkluderar:

- Tekniska data
- Viktiga säkerhetsregler
- Bruksanvisning
- Underhåll Artikelförteckning

www.arrowfastener.com

3 ÅRS BEGRÄNSAD GARANTI

Arrow Fastener Company utfärdar en garanti till den ursprungliga köparen ("dig") att denna produkt är fri från ursprungliga defekter i material och utförande under en 3-års period efter det du köpte den. Om produkten inte uppfyller villkoren i denna garanti kommer Arrow, efter eget gottfinnande, att reparera eller byta ut produkten mot en likvärdig produkt, helt gratis. Denna garanti är inte överförbar. För bästa resultat ska du använda Arrows originalspikar. Arrows spikar är tillverkade till exakt tolerans för att säkerställa felfri funktion. Denna garanti omfattar inte defekter eller skador som orsakats av användning av spikar som inte tillverkats av Arrow. Denna garanti täcker inte heller skada från normalt slitage, felanvändning, missbruk, försummelse, olycka, naturkatastrof eller ändring av produkten utan föregående tillstånd från Arrow. I DEN OMFATTNING SOM MEDGES INOM LAGEN BEGRÄNSAS ALLA UNDERFÖRSTÅDDA GARANTIER, INKLUSIVE GARANTI FÖR SÄLJBARHET ELLER LÄMPLIGHET FÖR ETT VISST SYFTE, TILL SAMMA PERIOD SOM DENNA UTTRYCKLIGA GARANTI. I vissa delstater kan inte tidsbegränsning anges av uttrycklig eller underförstådd garanti; eventuellt gäller inte tidsbegränsningarna för dig. INGEN ANNAN UTTRYCKLIG GARANTI HAR UTFÄRDATS ELLER KOMMER ATT UTFÄRDAS AV ARROW AVSEENDE DENNA PRODUKT. ARROW ÄR INTE ANSVARIG FÖR SPECIELLA, TILLFÄLLIGA ELLER FÖLJDSKADOR, VARE SIG DE UPPKOMMER FRÅN GARANTIBROTT, KONTRAKTSBROTT, KRÄNKNING ELLER PÅ ANNAT SÄTT. Vissa delstater tillåter inte undantag för oavsiktliga skador eller följdskador, vilket innebär att ovanstående undantag eller begränsning kanske inte gäller dig. Denna garanti ger dig specifika juridiska rättigheter, och du kan också ha andra rättigheter som varierar från delstat till delstat. Denna garanti påverkar inte dina lagliga rättigheter. I Kanada är syftet med ovanstående regler inte att de ska gälla när de är förbjudna i lag och förhindrar inte tillämpningen av alla tillämpliga konsumentskyddslagar, vilka i vissa fall kan vara mer omfattande än den uttryckta garantin häri. För att dra nytta av denna garanti måste du skicka produkten ordentligt förpackad med inköpsbevis och förbetalt porto till:

Arrow Fastener Co., LLC
271 Mayhill Street, Saddle Brook, N.J. 07663 U.S.A.

Kapacitet

Kapacitet	140 st
Klammerlängd	1/2"- -1" (12-25 mm)
Fästanordningens storlek	Ga23 dia 0,63
Driftstryck	60-100 PSI (4-7 bar)
Luftintag	1/4" N.P.T.
Mått	1,77”x5,78”x8,46” (45 x147x215 mm)
Vikt	2,2 lbs 1,0 kg

ALLMÄNNA SÄKERHETSINSTRUKTIONER

1. HÅLL BARN, BESÖKARE OCH UTOMSTÅENDE PÅ AVSTÅND FRÅN VERKTYGET. Distraktion kan leda till felanvändning och möjlig förlust av kontroll. När verktyget inte används ska det låsas in på en säker plats utom räckhåll för barn.
2. ANVÄND SKYDDSGLASÖGON OCH ÖRONSKYDD: Alla verktygsanvändare och alla andra i närheten bör alltid använda skyddsglasögon och öronskydd för att förhindra personskada från utslungade materialrester och eventuell hörselskada.
3. ANVÄND ALDRIG SYRGAS, BRANDFARLIG ELLER ANNAN GAS I FLASKA som drivmedel eftersom det kan orsaka explosion och allvarlig personskada. (Se fig. 2.)
4. ANSLUT INTE VERKTYGET TILL TRYCKSATT LUFT DÄR TRYCKET ÖVERSTIGER 120 PSI.
5. SÄKERSTÄLL ATT SLANGEN INTE ÄR UTSATT FÖR HINDER OCH INTE ÄR VECKAD. Ihoptrasslade slangar kan leda till att användare tappar balansen eller faller.
6. HÅLL VERKTYGET RIKTAT BORT FÅRN DIG SJÄLV och andra under alla skeden och håll händer och kroppsdelar på avstånd från bakdelen till säkerhetsskyddet för att minska risken för personskada.
7. KOPPLA LOSS VEKTYGET FRÅN LUFTTILLFÖRSELN INNAN DU LADDAR FÄSTANORDNINGARNA för att förhindra oavsiktlig avtryckning under anslutningen.
8. HÅLL INTE AVTRYCKAREN ELLER SÄKRINGEN NEDTRYCKT NÄR DU LADDAR KLAMRAR. Detta kan leda till oavsiktlig avtryckning med personskada som följd.
9. KOPPLA FRÅN VERKTYGET FRÅN LUFTTILLFÖRSELSLANGEN och stäng kompressorn innan du utför underhåll samt när verktyget inte används.
10. STRÄCK INTE UT VERKTYGET FÖR LÅNGT NÄR DU ANVÄNDER DET. Se alltid till att du står stadigt för att undvika att du tappar balansen med möjlig personskada som följd.
11. SPIKA INTE ALLTFÖR NÄRA MATERIALKANTERNA. Detta kan leda till att arbetsstycket splittras med risk för att fästanordningarna rikoschetteras och skadar dig eller dina arbetskamrater.
12. DRIV INTE IN FÄSTANORDNINGARNA OVANPÅ REDAN INSPIKADE FÄSTANORDNINGAR, eftersom fästanordningarna kan rikoschettera med personskada som följd.
13. ANVÄND ALDRIG VERKTYG SOM LÄCKER LUFT, HAR SAKNADE ELLER SKADADE DELAR ELLER SOM MÅSTE REPARERAS, och kontrollera att alla skruvar har dragits åt.
14. ANVÄND ALLTID VERKTYGET PÅ ETT RENT, VÄLUPPLYST STÄLLE. Se till att alla materialrester har avlägsnats från arbetsområdet.
15. ANVÄND ENDAST DELAR OCH TILLBEHÖR som rekommenderas av tillverkaren.
16. GE AKT PÅ MATERIALETS TJOCKLEK UNDER BRUK. En utstickande spik kan orsaka personskada.
17. SPIKA INTE BLINT IN I YTOR. Var medveten om möjliga elledningar, rör eller andra hinder som kan leda material- och personskada.

ALLMÄNNA SÄKERHETSINSTRUKTIONER

⚠VARNING!

Damm som skapas av maskinsandning, sågning, slipning, borrning och andra byggaktiviteter kan innehålla kemikalier som i delstaten Kalifornien anses orsaka cancer, födelsedefekter och andra fortplantningsskador.

Exempel på dessa kemikalier är:

- Bly från blybaserad målarfärg
- Kvartskristaller från tegel och cement och andra murarprodukter
- Arsenik och krom från kemikaliebehandlat timmer

Din exponeringsrisk för dessa ämnen varierar beroende på hur ofta du utför detta slags arbete. För att reducera din exponering för dessa kemikalier bör du arbeta på en välventilerad plats och arbeta med godkänd säkerhetsutrustning, exempelvis andningsskydd som konstruerats för att filtrera bort mikroskopiska partiklar.

Användning av detta verktyg kan generera och/eller sprida damm, vilket kan leda till allvarlig och varaktig skada på andningsorganen och andra organ. Använd alltid NIOSH/OSHA-godkänt andningsskydd mot dammexponering. Rikta partiklar bort från ansikte och kropp. Använd alltid verktyget på en välventilerad plats och se till att dammet avlägsnas på lämpligt sätt. Använd damminsamlingssystem när det är möjligt.

Beskrivning

Arrows PT23G stiftpistol driver in 23G stift med måtten ½" till 1" (12 mm till 25 mm). Den har en formgjuten aluminiumkropp för stark drivkraft och ett lätt, härdat, oxiderat magasin. Vi inkluderar även en snabbkopplingsspärr för att snabbt kunna hantera spikar som fastnat och för snabb laddning. Med ekonomisk luftförbrukning och låg bullernivå är verktyget perfekt för möbelryggstöd, möbelomklädning, paneler, utdragslådor, räcken osv. Huvudlösa spikar är perfekta för dekoration utan att lämna märken.

Lufttillförsel

1. Använd ren, torr och reglerad tryckluft på 60-100 psi (4-7 bar)
2. Överstig aldrig max. och min. tryck. Alltför högt eller lågt tryck kan orsaka buller, slitage och felaktig avtryckning.
3. När du ansluter lufttillförseln ska du alltid hålla händer och kropp på avstånd från verktygets avtryckningsdel.
4. Det krävs en filter-regulator-smörjanordning och den bör finnas så nära verktyget som möjligt.
5. Håll luftfiltret rent. Ett smutsigt filter minskar lufttrycket i verktyget och resulterar i lägre effekt och effektivitet.
6. För bättre prestanda bör du installera en snabbkoppling till verktyget och om möjligt en snabbkoppling på slangen.
7. Se till att alla anslutningar i lufttillförselsystemet är förseglade för att förhindra luftläckage.

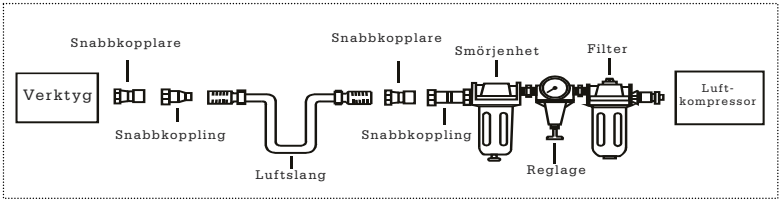

Laddning och drift

⚠VARNING!

Koppla alltid verktyget från tryckluften innan du laddar det. Under laddning ska du alltid rikta verktyget bort från dig själv och andra. Se till att du inte håller verktygets avtryckare nedtryckt under laddning för att förhindra oavsiktlig avtryckning.

1. För in en spikremsa i magasinet. Rikta verktyget nedåt och inte i avtryckt läge.
2. Släpp spärren och tryckaren, skjut tryckaren mot nålarna.
3. Testa inspikningsdjupet och provträbit före användning. Om spikarna drivs in för långt eller inte tillräckligt långt, ska du justera regulatorn för mindre eller mer lufttryck efter behov.
4. Använd aldrig verktyget om inte säkerhetsnosen är i kontakt med arbetsstycket. Använd inte verktyget utan spikar eftersom detta kan leda till skada.
5. Skjut aldrig spikar upp i luften eftersom detta kan leda till personskada på användaren, personer i närheten och verktygsskada.
6. Verktyget är försett med en kontaktsäkringsmekanism som inaktiverar verktyget om inte kontaktsäkringen är nedtryckt. Håll i pistolen ordentligt och tryck säkringen mot arbetsstycket där spiken ska spikas. Tryck på avtryckaren för att driva spiken in i arbetsstycket.

UNDERHÅLL

⚠VARNING!

Koppla ifrån verktyget från luftkompressorn innan du justerar, tar bort hoptrasslade spikar, utför underhåll och när verktyget inte används.

- Verktyget bör smörjas regelbundet. Sätt 2 till 6 droppar smörjolja i luftintaget före varje arbetsdag eller efter 2 timmars oavbruten användning beroende på arbetsstyckets egenskaper eller typ av fästanordning.
- Kontrollera och byt ut alla slitna och skadade o-ringar, packningar osv. Dra åt alla skruvar och lock för att undvika personskada.
- Inspektera avtryckar- och säkringsmekanismen för att säkerställa att systemet är komplett och funktionsdugligt utan lösa eller saknade delar.
- Håll verktygets magasin och nos rena och fria från ludd och slitande partiklar.

FELSÖKNING

Nedan följer en lista med vanliga driftsfunktioner med problem och lösningar. Läs tabellen noggrant och följ anvisningarna.

⚠VARNING!

Om något av följande symtom uppstår under användning ska du sluta använda verktyget omedelbart eftersom det annars kan uppstå en allvarlig personskada. Endast en kvalificerad person eller en auktoriserad serviceverkstad får reparera eller byta ut verktyget. Koppla ifrån verktyget från lufttillförseln innan du försöker reparera eller justera det. När du byter O-ringar eller cylinder ska du smörja med olja för luftdrivna verktyg före monteringen.

SYMTOM	PROBLEM	LÖSNING
Luft läcker ut nära verktygets ovandel eller i avtryckarområdet.	1. O-ringen i avtryckarventilen är skadad. 2. Avtryckarventilhuvudet är skadat. 3. Avtryckarventilspindeln, packningen eller	1. Kontrollera och byt ut O-ringen. 2. Kontrollera och byt ut. 3. Kontrollera och byt avtryckarventilspindeln, packningen eller O-ringen.
Luftläckage nära verktygets undersida.	1. Lösa skruvar. 2. Slitna eller skadade O-ringar eller buffert.	1. Dra åt skruvarna. 2. Kontrollera och byt ut O-ringar och buffert.
Luftläckage mellan kroppen och cylinderlocket.	1. Lösa skruvar. 2. Slitna eller skadade O-ringar eller buffert.	1. Dra åt skruven. 2. Kontrollera och byt ut O-ringar och buffert.
Bladet driver fästanordningen för djupt.	1. Sliten buffert. 2. Lufttrycket är för högt.	1. Byt ut bufferten. 2. Justera lufttrycket.
Verktyget fungerar inte bra, det går inte att driva in fästanordningen eller driver med låg effektivitet.	1. Otillräckligt med tryckluft. 2. Otillräcklig smörjning. 3. Slitna eller skadade O-ringar eller packningar. 4. Avgasporten i topplocket är tilltäppt.	1. Verifiera tillräcklig lufttillförsel. 2. Applicera 2 till 6 oljedroppar i luftintaget. 3. Kontrollera och byt ut O-ringar och packning. 4. Byt ut skadade inre delar.
Verktyget hoppar över fästanordningar.	1. Sliten buffert eller skadad fjäder. 2. Smuts i framplattan. 3. Smuts eller skada hindrar fästanordningarna att röra sig fritt i magasinet. 4. Sluten eller torr O-ring på kolv eller dålig smörjning. 5. Cylinderlockets tätning läcker.	1. Byt ut buffert och tryckarfjäder. 2. Rengör drivkanalen på framplattan. 3. Magasinet måste rengöras. 4. O-ringen måste bytas ut och smörjas 5. Byt ut packningen till tätningen..
Det blir stopp i verktyget.	1. Byt ut buffert och tryckarfjäder. 2. Rengör drivkanalen på framplattan 3. Magasinet måste rengöras. 4. Magasinet är smutsigt.	1. Byt ut och använd rätt fästanordning. 2. Kontrollera och byt ut drivenheten. 3. Dra åt magasinet. 4. Rengör magasinet.

BRUKSANVISNING

PT23G
STIFTPISTOLS
ARTIKELLISTA

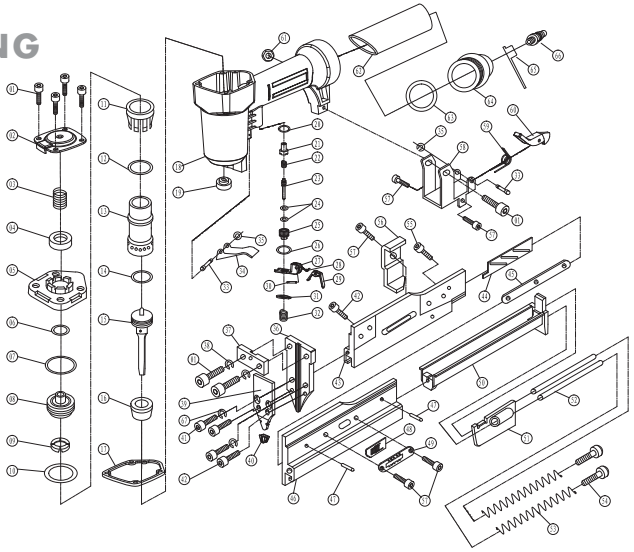

Artikel	Beskrivning	Användning	Artikel	Beskrivning	Användning	Artikel	Beskrivning	Användning	Artikel	Beskrivning	Användning
1	Sexkantig bult M5x20	7	18	Hus	1	35	Hållare 2,5	2	52	Guidestång	2
2	Luftavskiljare	1	19	Gummipackning	1	36	Drivguide	1	53	Tryckarfjäder	2
3	Huvudventilfjäder	1	20	Tätningsring 12x7,2x3	1	37	Isoleringsplatta	1	54	Bromsbult M4x4	2
4	Tätningsring 16x8x2,6	1	21	Ventilhylsa	1	38	Fjäderpackning	2	55	Sexkantig bult M4x8	1
5	Cylindergavel	1	22	Ventilfjäder	1	39	Skyddsplatta	1	56	Positionsplatta	1
6	O-ring 11,7x2,4	1	21	Luftventilspindel	1	40	Säkringsskydd	1	57	Sexkantig bult M4x6	5
7	O-ring 26,2x2,4	1	24	O-ring 2,5x1,5	2	41	Sexkantig bult M4x14	2	58	Anslutningssäte	5
8	Huvudventil	1	25	Ventilsäte	1	42	Sexkantig bult M4x6	3	59	Fjäder	1
9	Packning	1	26	O-ring 11,2x2	1	43	Vänster magasin	1	60	Spärr	1
10	O-ring 21,3x3	1	27	AVTRYCKARPLATTA	1	44	Justeringsplatta	1	61	Självlåsande skruv	1
11	Krage	1	28	FJÄDER	1	45	Justeringsbult för spiklängd	1	62	Gummigrepp	1
12	O-ring 30,2x2,65	1	29	SEKUNDÄR AVTRYCKARE	1	46	Höger magasin	1	63	O-ring 35,5x2,3	1
13	Cylinder	1	30	FJÄDERTAPP (3 X 12)	1	47	Tapp A4x6	2	64	Gavel	1
14	O-ring 18x2,65	1	31	CLIPSRING	1	48	Justeringsdel	1	65	Luftintagspluggskydd	1
15	Kolvenhet	1	32	Avtryckarfjäder	1	49	Glidreglage för spiklängd	1	66	Luftintagsplugg	2
16	Bumper	1	33	Tapp	2	50	Magasinskydd	1	67	Fjäderpackning 4	2
17	Tätningspackning	1	34	Avtryckare	1	51	Tryckare	1			

PT23G_Pneumatic_Manual_rev2_Layout 1 9/12/14 4:49 PM Page Turk1

ARROW™
HOW IT ALL COMES TOGETHER

Teknik Bilgiler
PT23G™

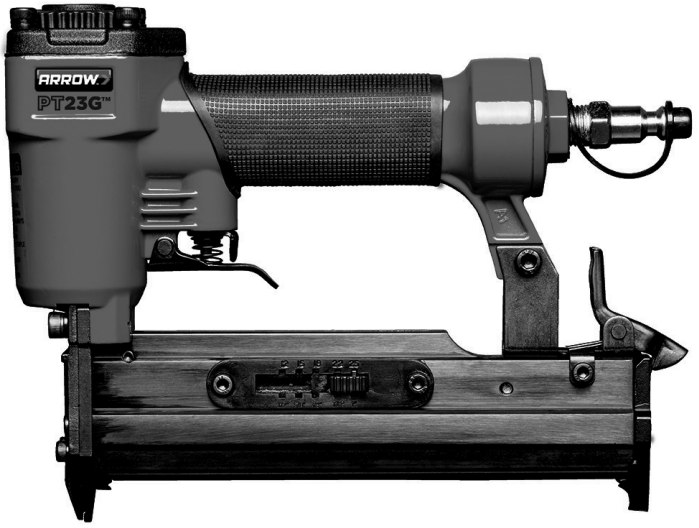

Talimat Kılavuzu

Önemli Bilgi.
Lütfen kullanmadan önce dikkatli bir şekilde okuyun.

Satın alınan bu ürünü kullanmaya başlamadan önce tüm güvenlik kurallarını ve çalıştırma talimatlarını okuyun ve uyum gösterin.

Includes:

- Teknik Bilgiler
- Önemli Güvenlik Kuralları
- Çalıştırma
- Talimat ve Bakım Kılavuzları
  Parça Listesi

www.arrowfastener.com

3 YIL SINIRLI GARANTİ

Arrow Fastener Şirketi, orijinal satın alana ("size") bu ürünün satın alındığı tarihten itibaren 3 yıl boyunca geçerli olan malzeme ve işçilik kusurlarının bulunmayacağını garanti etmektedir. Ürün bu garantiye uymuyorsa Arrow size hiçbir fatura çıkarmaksızın, kendi tasarrufunda onarım veya benzer bir ürün ile değişimini sağlayacaktır. Bu garanti devredilemez. En iyi performans için orijinal Arrow çivilerini kullanın. Arrow çivileri sorunsuz performans sağlamak için kesin toleranslara göre üretilir. Bu garanti Arrow'a ait olmayan çivilerin kullanımı nedeniyle ortaya çıkan arıza veya hasarları kapsamamaktadır. Bu garanti ayrıca normal eskime ve yıpranma, yanlış kullanım, kötü kullanım, ihmal, yanlışlık, doğal yıkımlar veya Arrow'un izni olmadan ürünün değişimi hususlarını kapsamamaktadır. YASA GEREĞİNCE KAPSAMININ UZATILMASI İÇİN ÖZEL AMAÇLARA UYGUNLUK VEYA PAZARLANABİLİRLİK GARANTİSİ DAHİL TÜM ZIMNİ GARANTİLER BU AÇIK GARANTİ SÜRESİYLE SINIRLIDIR. Bazı ülkeler zımni garantinin ne zaman sona ereceğine ilişkin sınırlamalara izin vermemekle beraber söz konusu sınırlama sizin için geçerli olmayabilir. ARROW TARAFINDAN BU ÜRÜN İLE İLGİLİ BAŞKA HİÇBİR AÇIK GARANTİ SAĞLANMAMIŞ VEYA SAĞLANMAYACAKTIR. ARROW GARANTİNİN İHLALİ, SÖZLEŞMENİN İHLALİ, HAKSIZ FİİL VB KAYNAKLI OLSUN VEYA OLMASIN HİÇBİR ÖZEL, KAZARA VEYA DOLAYLI ZARARDAN SORUMLU OLMAYACAKTIR. Bazı ülkeler kazara veya dolaylı zararların kapsam dışında bırakılmasına izin vermemekle beraber bu muafiyet ve sınırlama sizin için geçerli olmayabilir. Bu garanti size özel haklar vermekte olup ülkeden ülkeye değişen diğer haklara sahip olabilirsiniz. Bu garanti yasal haklarınızı etkilememektedir. Kanada'da yukarıda değinilen provizyonlar, yasa gereğince yasaklı yerlerde işletilmek için tasarlanmamıştır ve burada belirtilen açık garantinin uzatılabildiği belirli koşullarda herhangi bir geçerli kentsel tüketici koruma yasasının işletilmesini engellememektedir. Bu garanti haklarından yararlanmak için satın alım belgesi ve ödenmiş ulaştırma ücreti makbuzunu ekleyerek ürünü güvenli bir şekilde paketlenmiş halde aşağıdaki adrese göndermelisiniz:

Arrow Fastener Co., LLC
271 Mayhill Street, Saddle Brook, N.J. 07663 U.S.A.

Teknik Bilgiler

Kapasite	140 adet
Zımba uzunluğu	1/2"-1" (12-25mm)
Bağlantı elemanı ebadı	Ga23 çap 0.63
Çalışma basıncı	60-100PSI (4-7 bar)
Hava girişi	1/4" N.P.T.
Ebatlar	1.77"x5.78" x8.46" (45 x147x215mm)
Ağırlık	2.2 lbs (1.0kg)

GENEL GÜVENLİK

1. ÇOCUKLARI, ZİYARETÇİLERİ VE SEYİRCİLERİ ALETTEN UZAK TUTUN. Dikkatin dağılması yanlış kullanıma ve muhtemel kontrol kaybına neden olabilir. Alet kullanılmadığı zaman çocukların ulaşamayacağı güvenli bir yerde kilitlenmelidir.
2. KORUYUCU GÖZLÜK VE KULAKLIKLAR KULLANIN: Havalı el aleti operatörlerin ve çalışma alanındaki diğer kimselerin uçuşan parçacıklar sebebiyle yaralanmalara ve muhtemel işitme bozukluklarını önlemek amacıyla her zaman koruyucu gözlük ve kulaklık kullanmaları gerekmektedir.
3. Güç kaynağı olarak OKSİJEN, YANICI VEYA DİĞER ŞİŞELENMİŞ GAZLARI ASLA KULLANMAYIN aksi halde patlama ve kişisel ciddi yaralanmalar meydana gelebilir. (Bkz. şekil 2.)
4. ALETİ 120PSI ÜZERİNDE BASINÇLI HAVAYA BAĞLAMAYIN.
5. HORTUMUN ENGELLENMEDİĞİNDEN VEYA KATLANMADIĞINDAN EMİN OLUN. Dolanmış hortumlar ayağınıza takılarak dengenizi kaybetmenize neden olabilir.
6. Kendinizi veya başkalarını her zaman ALETİN HEDEFİNDEN UZAK TUTUN ve ellerinizi, veya uzuvlarınızı muhtemel yaralanmaları önlemek için koruma alanının arkasında tutun.
7. Bağlantı sırasında kazara ateşlemeyi önlemek için BAĞLANTI ELEMANLARINI TAKMADAN ÖNCE ALETİ HAVA BESLEMESİNDEN AYIRIN.
8. İstenmeyen ateşleme veya kazara yaralanmaya neden olabilir. ZIMBALARI YERLEŞTİRİRKEN TETİK VEYA EMNİYETİ BASILI TUTMAYIN.
9. Bakım yapmadan önce veya alet kullanılmadığı zamanlarda ALETİ HAVA BESLEME HORTUMUNDAN AYIRIN.
10. KULLANIM SIRASINDA UZANMAYIN. Denge kaybını ve muhtemel yaralanmaları önlemek için her zaman doğru yere basın.
11. BAĞLANTI ELEMANLARINI MALZEMENİN KENARINA YAKIN YERLEŞTİRMEYİN. İş parçacığının çatlayarak bağlantı elemanlarının sekmesine ve sizin veya diğer insanların yaralanmasına neden olabilir.
12. BAĞLANTI ELEMANLARINI ÇİVİLİ BAĞLANTI ELEMANLARININ ÜZERİNE YERLEŞTİRMEYİN, aksi halde bağlantı elemanları sekerek kişisel yaralanmalara neden olabilir.
13. HAVA KAÇIRAN, EKSİK VEYA HASARLI PARÇALARI OLAN VEYA ONARIM GEREKTİREN BİR ALETİ ASLA KULLANMAYIN. ve tüm vidaların emniyetli şekilde sıkıldığından emin olun.
14. ALETİ HER ZAMAN TEMİZ VE İYİ AYDINLATILMIŞ ALANLARDA KULLANIN. Çalışma alanında hiçbir döküntü olmadığından emin olun.
15. YALNIZCA ÜRETİCİNİN ÖNERDİĞİ PARÇALARI VE AKSESUARLARI KULLANIN.
16. KULLANIM SIRASINDA MALZEMENİN KALINLIĞINA DİKKAT EDİN. Çıkıntı yapan bir çivi yaralanmaya neden olabilir.
17. ÇİVİLERİ YÜZEYLERE KÖRLEMESİNE ÇAKMAYIN. Muhtemel elektrik kablolarına, sıhhi tesisata veya yaralanma ya da hasara neden olabilecek diğer engellere dikkat edin.

PT23G_Pneumatic_Manual_rev2_Layout 1 9/12/14 4:49 PM Page Turk4

⚠UYARI!

Zımparalama, kesme, taşlama, delme nedeniyle oluşan bazı tozlar ve diğer yapı etkinliklerinin içerdiği bazı kimyasallar California Eyaletince kanser, doğum kusurları veya diğer üreme ile sorunlara neden olduğu bilinmektedir.

Bu kimyasallara bazı örnekler:

- Kurşun bazlı boyalardaki kurşun
- Tuğlalar, çimento ve diğer duvarcılık ürünlerindeki kristalin silis
- Kimyasal işlem görmüş kerestedeki arsenik ve krom

Bu çeşitli maruz kalmalara yönelik riskiniz bu tür bir işi ne sıklıkta yaptığınıza bağlıdır.
Bu kimyasallara maruz kalma riskinizi azaltmak için: iyi havalandırılmış bir yerde çalışın ve mikroskobik parçacıkları filtrelemek için özel olarak tasarlanmış toz maskeleri gibi onaylı güvenlik ekipmanlarını kullanarak çalışın.

Bu aletin kullanımı sonucunda ciddi ve kalıcı solunum sorunlarına veya diğer yaralanmalara yol açabilecek toz oluşabilir ve/veya yayılabilir. Toza maruz kalmamak için her zaman NIOSH/OSHA onaylı uygun solunum maskesi kullanın. Parçacıkları yüz ve vücuttan uzağa tutun. Aleti her zaman iyi havalandırılmış ve tozun doğru şekilde uzaklaştırıldığı yerlerde çalıştırın. Uygun yerlerde toz toplama sistemi kullanın.

PT23G_Pneumatic_Manual_rev2_Layout 1 9/12/14 4:49 PM Page Turk5

Açıklama

Arrow'un PT23G pim çivisi tabancası ½" - 1" (12mm - 25mm) uzunluğundaki 23G başsız pim çivilerini çakar. Güçlü tahrik ve hafif yapılı, sertleştirilmiş oksidize şarjör için alüminyum döküm gövdeye sahiptir. Ayrıca hızlı sıkışma çözme ve hızlı yükleme için çabuk ayrılan mandala sahiptir. Başsız pim çivileri iz bırakmadan dekore etmek için mükemmeldir. Ekonomik hava tüketimi ve düşük gürültü seviyesi ile mobilya arkaları, döşeme, kaplama, çekmece ve korkuluklar için mükemmeldir.

Hava Beslemesi

1. 60-100psi (4-7 bar) basınçlı Temiz, Kuru ve Ayarlı hava kullanın.
2. Maksimum ve minimum basınç değerlerinin dışına çıkmayın. Çok düşük veya çok yüksek basınç uç kısmın eskimesine, yıpranmasına veya yanlış ateşlemesine neden olabilir.
3. Hava beslemesini bağlarken ellerinizi ve vücudunuzu her zaman aletin boşaltım alanından uzak tutun.
4. Bir filtre-ayarlayıcı-yağı gereklidir ve alete mümkün olduğunca yakında bulundurulmalıdır.
5. Hava filtresini temiz tutun. Kirli hava filtresi aletin hava basıncını düşürerek güç ve verimlilikte azalmaya neden olacaktır.
6. Daha iyi performans için aletinize bir hızlı konektör takın ve mümkünse hortuma bir hızlı bağlantı elemanı takın.
7. Hava kaçağını önlemek için hava besleme sistemindeki tüm bağlantıların sızdırmazlığının yapıldığından emin olun.

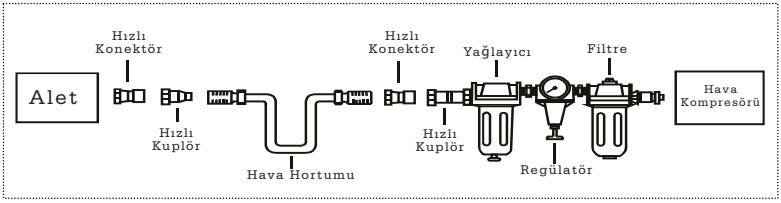

PT23G_Pneumatic_Manual_rev2_Layout 1 9/12/14 4:49 PM Page Turk6

Yükleme ve Çalıştırma

⚠UYARI!

Aleti yüklemeden önce her zaman basınçlı havadan ayırın. Aleti yüklerken ucunu her zaman kendinizden ve diğer insanlardan uzağa hedefleyin. Kazara ateşlemeyi önlemek için aleti tutmadığınız zaman tetiği basılı bırakmayın.

1. Bağlantı elemanları şeridini şarjöre yerleştirin. Aleti ucu aşağı doğru ve tetik serbest şekilde tutun.
2. Mandalı ve iticiyi serbest bırakın, iticiyi çivilere doğru kaydırın.
3. Kullanmadan önce örnek bir tahta parçasında derinlik testi yapın. Kullanılacak bağlantı parçaları çok uzaksa veya yeterince uzak değilse gerektiği kadar az veya fazla hava basıncı sağlamak için ayarlayıcıyı ayarlayın.
4. Emniyet namlusu iş parçası ile temas edene kadar aleti asla çalıştırmayın. Bağlantı elemanları olmadan aleti çalıştırmayın, aksi halde alet zarar görebilir.
5. Bağlantı elemanlarını asla havaya doğru ateşlemeyin aksi halde bunlar operatör veya diğer insanları yaralayabilir ve alete zarar verebilir.
6. Havalı alet kontak emniyetine basılmadığı sürece aleti devre dışı bırakan bir kontak emniyeti stand mekanizmasıyla donatılmıştır. Tabancayı gövdesinden sıkıca kavrayarak tutun ve çivinin çakılacağı iş parçası üzerine emniyetli şekilde bastırın. Çiviyi iş parçasına çakmak için tetiği çekin.

BAKIM

⚠UYARI!

Ayarlama, sıkışıklıkları çözme, bakım, yer değiştirme öncesinde ve kullanılmadığı zamanlarda aleti hava kompresöründen ayırın.

- Aletin düzenli olarak yağlanması gerekir. Günlük çalışmaya başlamadan önce ya da iş parçasının veya bağlantı elemanlarının özelliklerine göre 2 saat sürekli kullanımdan sonra hava girişine 2 ila 6 damla yağ damlatın.
- Tüm eskimiş veya hasarlı o-ringleri, sızdırmazlık elemanlarını vb. kontrol edin ve değiştirin. Kişisel yaralanmaları önlemek için tüm vidaları ve kapakları yerine takın ve sıkın.
- Sistemin gevşek veya eksik parça olmadan tam ve işlevsel olduğundan emin olmak için tetik ve emniyet mekanizmasını inceleyin.
- Şarjör ve aletin namlusunu temiz tutun, pislik veya aşındırıcı parçacıkları temizleyin.

SORUN GİDERME

Aşağıdaki form sorun ve çözümleri ile genel çalışma sistemini listelemektedir. Lütfen formu dikkatli bir şekilde okuyun ve takip edin.

⚠UYARI!

Çalışma esnasında aşağıdaki belirtilerden herhangi birisi ortaya çıkarsa aletin kullanımını derhal durdurun aksi halde kişisel ciddi yaralanmalar meydana gelebilir. Yalnızca vasıflı bir kişi veya yetkili servis merkezi aletin onarım veya değişim işlemlerini gerçekleştirebilir. Onarım veya ayarlama yapmadan önce aleti hava beslemesinden ayırın. O-halkalar veya Silindiri değiştirirken montajdan önce havalı alet yağı ile yağlayın.

BELİRTİ	SORUN	ÇÖZÜM
Aletin üst tarafında veya tetik alanında hava kaçağı.	1. Tetik valfindeki O-halkasi hasarlı. 2. Tetik valfinin başlığı hasarlı. 3. Tetik valf sapı, conta veya O-halkasi hasarlı.	1. O-halkalar kontrol edin ve değiştirin. 2. Kontrol edin ve değiştirin. 3. Tetik valf sapını, contayı veya O-halkasi kontrol edin ve değiştirin.
Aletin alt tarafında hava kaçağı.	1. Vidalar gevşek. 2. O-halkalar veya tampon eskimiş veya hasarlı.	1. Vidaları sıkın. 2. O-halkalar veya tamponu kontrol edin ve değiştirin.
Gövde ve silindir kapağı arasında hava kaçağı.	1. Vidalar gevşek. 2. O-halkalar veya contalar eskimiş veya hasarlı.	1. Vidayı sıkın. 2. O-halkalar veya tamponu kontrol edin ve değiştirin.
Bıçak tahrikli bağlantı elemanı çok derin..	1. Tampon eskimiş. 2. Hava basıncı çok yüksek.	1. Tamponu değiştirin. 2. Hava basıncını ayarlayın.
Alet düzgün çalışmıyor: bağlantı elemanını ilerletmiyor veya yavaş çalışıyor.	1. Hava basıncı yetersiz. 2. Yağlama yetersiz. 3. O-halkalar veya contalar eskimiş veya hasarlı. 4. Silindir kafasındaki çıkış kanalı tıkanmış.	1. Hava beslemesinin yeterliliğini doğrulayın. 2. Hava girişine 2 ila 6 damla yağ damlatın. 3. O-halkalar veya contayı kontrol edin ve değiştirin. 4. Hasarlı iç parçaları değiştirin.
Alet bağlantı elemanlarını atlıyor.	1. Tampon eskimiş veya yay hasarlı. 2. Ön plaka kirli. 3. Kir veya hasar bağlantı elemanlarının şarjörden serbestçe hareket etmelerini engeller. 4. Pistondaki O-halkasi eski veya kuru veya yağ yetersiz. 5. Silindir kapağı contasız sızdırıyor.	1. Tampon veya itici yayını değiştirin. 2. Ön paneldeki tahrik kanalını temizleyin. 3. Şarjorün temizlenmesi gerekli. 4. O-halkasi değiştirilmesi ve yağlanması gerekli. 5. Sızdırmazlık pulunu değiştirin.
Aletin sıkışması.	1. Bağlantı elemanları yanlış veya hasarlı. 2. Tahrikli kılavuz hasarlı veya eskimiş. 3. Şarjör veya namlu vidası gevşek. 4. Şarjör kirli.	1. Bağlantı elemanını değiştirin ve doğrusunu kullanın. 2. Tahriki kontrol edin ve değiştirin. 3. Şarjörü sıkın. 4. Şarjörü temizleyin.

ÇALIŞTIRMA TALİMATLARI

PT23G PİM TABANCASI MALZEME LİSTESİ

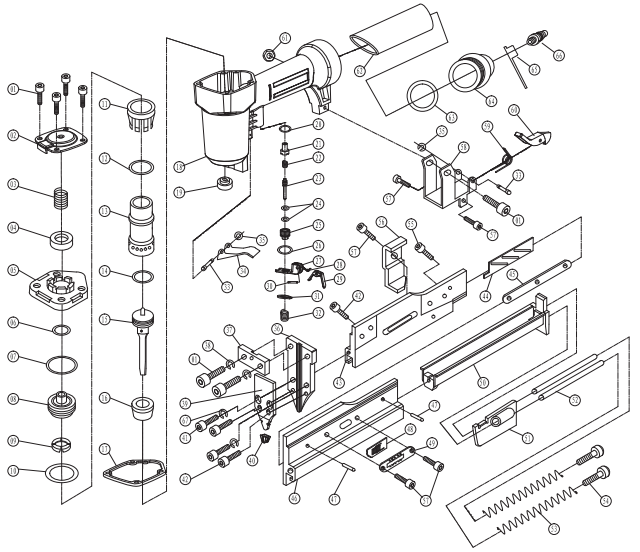

Parça	Açıklama	Kullanım	Parça	Açıklama	Kullanım	Parça	Açıklama	Kullanım	Parça	Açıklama	Kullanım
1	Altıgen Cıvata M5x20	7	18	Gövde	1	35	Tutucu 2.5	2	52	Kılavuz Çubuğu	2
2	Hava Deflektörü	1	19	Kauçuk Conta	1	36	Tahrik Kılavuzu	1	53	İtici Yayı	2
3	Başlıklı Valf yayı	1	20	Sızdırmazlık halkası 12x7.2x3	1	37	Yalıtım Plakası	1	54	Fren Cıvatası M4x4	2
4	Sızdırmazlık halkası 16x8x2.6	1	21	Valf sürgü kovanı	1	38	Yaylı Conta	2	55	Altıgen Cıvata M4x8	1
5	Silindir Kapağı	1	22	Valf yayı	1	39	Kapak Plakası	1	56	Konum Plakası	1
6	O halkası 11.7x2.4	1	21	Havalı Valf Sapı	1	40	Emniyet kapağı	1	57	Altıgen Cıvata M4x6	5
7	O halkası 26.2x2.4	1	24	O halkası 2.5x1.5	2	41	Altıgen Cıvata M4x14	2	58	Bağlantı Yuvası	5
8	Başlıklı Valf	1	25	Valf Yuvası	1	42	Altıgen Cıvata M4x6	3	59	Yay	1
9	Conta	1	26	O halkası 11.2x2	1	43	Sol Şarjör	1	60	Mandal	1
10	O halkası 21.3x3	1	27	TETİK PLAKASI	1	44	Ayar Plakası	1	61	Kendinden kilitlenen vida	1
11	Bilezik	1	28	YAY	1	45	Šroub regul. délky hřebíků	1	62	Kauçuk Kabza	1
12	O halkası 30.2x2.65	1	29	İKİNCİL TETİK	1	46	Pravý zásobník	1	63	O halkası 35.5x2.3	1
13	Silindir	1	30	YAYLI PİM (3 X 12)	1	47	Čep A4x6	2	64	Uç Kapağı	1
14	O halkası 18.2x2.65	1	31	SEGMAN BİLEZİĞİ	1	48	Ayar Parçası	1	65	Hava girişi tapa kapağı	1
15	Piston Tertibatı	1	32	Tetik yayı	1	49	Çivi Uzunluk Sürgüsü	1	66	Hava girişi tapa	2
16	Tampon	1	33	Pim	2	50	Şarjör kapağı	1	67	Yaylı Conta 4	2
17	Sızdırmazlık Contası	1	34	Tetik	1	51	İtici	1			